MOVE THE WORLD FORWARD MITSUBISHI HEAVY INDUSTRIES GROUP

EDiA EM

ЭЛЕКТРОПОГРУЗЧИКИ

Серия FB14-20A(C)N(T)

1.4 – 2.0 тонны

САМЫЕ УМНЫЕ... САМЫЕ ЛОВКИЕ

Встречайте EDiA EM. Это самый умный электропогрузчик на рынке и один из самых надежных. Обладая множеством функций, он обеспечивает маневренность, мощность и надежность, которые вы ожидаете от вилочных погрузчиков Mitsubishi.

ТЕХНИЧЕСКИЕ ХАРАКТЕРИСТИКИ

FB14ANT	
FB16ACNT	FB16ACN
FB18ACNT	FB18ACN
FB16ANT	FB16AN
FB18ANT	FB18AN
FB20ANT	FB20AN

КОГДА НАДЕЖНОСТЬ - ЭТО ВСЕ ...

MITSUBISHI FORKLIFT TRUCKS

EDiA EM

Серия FB14-20A(C)N(T)

ЭЛЕКТРОПОГРУЗЧИКИ

1.4 – 2.0 тонны

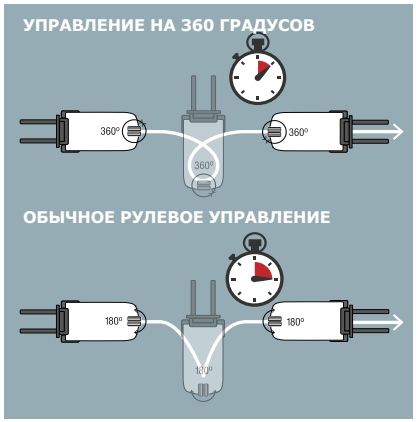

Эти 48-вольтовые трех- и четырехопорные электропогрузчики, спроектированные и построенные для обеспечения высокой производительности, работают интуитивно, настраивая их производительность под конкретного оператора.

Сложное программное обеспечение EDiA EM анализирует поведение погрузчика в режиме реального времени и автоматически меняет его характеристики для обеспечения безопасной, но продуктивной работы.

РАБОЧЕЕ МЕСТО ОПЕРАТОРА И ОРГАНЫ УПРАВЛЕНИЯ

- **Большое и сверхкомфортное рабочее пространство** было увеличено для удовлетворения потребностей водителей всех форм и размеров для работы без утомления.
- **Просторное место для ног** вмещает обувь размера 50+ (ЕС), обеспечивая операторам - независимо от их размера - естественное и эргономичное положение ног.
- **Очень просторная и низкая нескользящая ступенька** обеспечивает безопасный, вход и выход - в любой обуви.
- **Непревзойденный обзор на 360 °** благодаря оптимизированной конструкции мачты, колес, приборной панели и противовеса, обеспечивает максимальный обзор груза, вил, передних и задних колес для безопасной и уверенной работы в ограниченном пространстве.
- **Оптимизированное расположение педалей** обеспечивает более естественное положение ног для водителей любого роста, уменьшая усталость.
- **Четкий информативный полноцветный дисплей** легко читается под любым углом (даже под прямыми солнечными лучами). Он идеально расположен для удобства оператора и не снижает круговой обзор погрузчика.
- **Сенсорное управление** пальцами подпружиненными рычажками дают естественные ощущения; чем мягче прикосновение, тем точнее контроль.

РАМА И КОРПУС

- **Конструкция с высокой видимостью** предлагает минимальную «слепую зону» для повышения безопасности, устраняя при этом ненужные движения водителя, чтобы уменьшить утомляемость.
- **Отсек для аккумулятора** с быстрым доступом легко открывается для максимальной вентиляции во время зарядки, а также для быстрой проверки и обслуживания аккумулятора.

СБОРКА МАЧТЫ И ВИЛЫ

- **Passive Sway Control** гасит колебания поднятого груза на высоте более 3,5 м за счет компенсации микроперемещений шасси.

УПРАВЛЕНИЕ

- **Высокоэффективные двигатели** превосходно работают в широком диапазоне оборотов для точного управления при ускорении.
- **Sensitive Drive System (SDS)** позволяет плавно начинать и останавливать движения, повышает маневренность и адаптируется к особенностям управления оператора.
- **Curve control** - интеллектуальная система прохождения поворотом. В зависимости от угла поворота колес автоматически снижает скорость в начале маневра, в результате оператор ощущает машину как устойчивую максимальную стабильную и точную.
- **Угол поворота колес** более чем на 100° и система двойного привода позволяет легко разворачиваться «на месте».

ТОРМОЗА

- **Электромагнитные тормоза** не зависят от тормозных колодок, что исключает необходимость технического обслуживания и исключает образование пыли от тормозных колодок.
- **Автоматический стояночный тормоз** с функцией удержанием на склоне включается автоматически, когда акселератор не задействован, и предотвращает скатывание по пандусу без необходимости использовать ручку или переключатель.

ГИДРАВЛИКА

- **Гидравлическая система с функцией определения нагрузки** автоматически регулирует производительность погрузчика при работе с грузами на высоте более 2,0 м - для стабильно безопасной и эффективной работы, что является стандартом для мачт от 3,5 м.

РУЛЕВАЯ СИСТЕМА

- **Оптимизированное рулевое управление** автоматически регулирует усилие на руле для стабильно плавной работы - независимо от скорости или интенсивности работы - для максимального контроля, комфорта и безопасности.
- **Экономящее время рулевое управление на 360°** на трехопорных моделях означает, что оператор держит погрузчик в постоянном движении, экономя секунды на каждом повороте.

There is more information on EDiA on mitforklift.com

For more extensive information please visit our website mitforklift.com

mft2.eu/ediaem

Постоянное улучшение может привести к изменениям в этих спецификациях.

EDiA EM

ОПЦИОНАЛЬНАЯ СИСТЕМА ЛИТИЙ-ИОННЫХ БАТАРЕЙ

СДЕЛАЙТЕ ТАК, ЧТОБЫ ВАШ ПОГРУЗЧИК ДВИГАЛСЯ ДАЛЬШЕ

Проверенные, надежные и испытанные на практике свинцово-кислотные аккумуляторы уже давно являются лучшим выбором для компаний, использующих электрические погрузчики. Однако долгий цикл зарядки, обязательное техническое обслуживание, необходимость иметь подменные батареи и риски ускоренного старения батарей при неправильной эксплуатации может стать проблемой.

Созданная для удовлетворения потребностей вашего бизнеса, в том числе для работы в несколько смен (24/7), без необходимости в запасных батареях, наша система высокопроизводительных литий-ионных аккумуляторов до 40% эффективнее свинцово-кислотных аналогов.

- Исключительная эффективность с нулевым уровнем выбросов. На 40% эффективнее свинцово-кислотных аккумуляторов и не выделяют газов.
- Обязательное обслуживание заключается в проведении полной зарядки не менее одного раза в неделю для активации.
- Нет необходимости в зарядных комнатах – вы можете использовать площади более эффективно.
- Быстрая зарядка – 15 минут и ваш погрузчик может проработать еще несколько часов. (Для полной зарядки полностью разряженного аккумулятора требуется от 1 до 2 часов.)
- Меньшее падение напряжения при разряде обеспечивает более стабильные характеристики подъема и движения, что особенно заметно к концу смены.
- Технология TriCOM обеспечивает исключительно высокую эффективность системы (до 97%).
- Конструкция без воды в батарее и без необходимости ее доливать, нет риска повреждения операторами элементов.
- Компоненты активной защиты, которые постоянно контролируют систему, выявляя потенциальные проблемы, включая неправильное использование.
- Защита от короткого замыкания обеспечивается системными мерами безопасности, включая защиту от глубокого разряда и перезаряда, контроль температуры и напряжения отдельных элементов.
- Работа и мониторинг на ходу возможны благодаря встроенной системе контроля с выводом на дисплей, а также возможность установки зарядного устройства на борту.

Емкость аккумулятора, Ач	260	312	416
Количество электричества, получаемого при зарядке за 1 час, Ач	200	250	350

There is more information on Li-ion on mitforklift.com

For more extensive information please visit our website mitforklift.com

mft2.eu/lion

Постоянное улучшение может привести к изменениям в этих спецификациях.

VDI – ТЕХНИЧЕСКИЕ ХАРАКТЕРИСТИКИ

	Характеристики								
1.1	Производитель			Mitsubishi Forklift Trucks	Mitsubishi Forklift Trucks	Mitsubishi Forklift Trucks	Mitsubishi Forklift Trucks	Mitsubishi Forklift Trucks	Mitsubishi Forklift Trucks
1.2	Модель			FB14ANT	FB16ACNT	FB18ACNT	FB16ANT	FB18ANT	FB20ANT
1.3	Тип привода			Трехопорный электро, AC	Трехопорный электро, AC	Трехопорный электро, AC	Трехопорный электро, AC	Трехопорный электро, AC	Трехопорный электро, AC
1.4	Тип управления			Сидя	Сидя	Сидя	Сидя	Сидя	Сидя
1.5	Номинальная грузоподъемность	Q	кг	1400	1600	1800	1600	1800	2000
1.6	Центр загрузки	c	мм	500	500	500	500	500	500
1.8	Расстояние от оси передних колес до спинок вил	x	мм	343	343	343	343	343	358
1.9	Колесная база	y	мм	1320	1320	1320	1428	1428	1428
	WEIGHT								
2.1	Общий вес, без груза / АКБ включена (простая мачта, минимальная высота)		кг	2790	2966	3156	2949	3119	3342
2.2	Нагрузка на ось, с грузом, переднюю/заднюю		кг	3688 / 502	4015 / 551	4351 / 605	4020 / 529	4333 / 586	4711 / 631
2.3	Нагрузка на ось, без груза, переднюю/заднюю		кг	1394 / 1396	1393 / 1573	1401 / 1754	1476 / 1474	1471 / 1649	1509 / 1833
	Шины/шасси								
3.1	Тип шин: V=бандажные, L=пневматические, SE=суперэластик - пер. / зад.			SE	SE	SE	SE	SE	SE
3.2	Размер шин, передние			18 × 7-8	18 × 7-8	18 × 7-8	18 × 7-8	18 × 7-8	200 / 50-10
3.3	Размер шин, задние			140 / 55-9	140 / 55-9	140 / 55-9	140 / 55-9	140 / 55-9	140 / 55-9
3.5	Количество колес, передние/задние (x = ведущие)			2 × / 2	2 × / 2	2 × / 2	2 × / 2	2 × / 2	2 × / 2
3.6	Передняя колея колес	b10	мм	930	930	930	930	930	938
3.7	Задняя колея колес	b11	мм	174	174	174	174	174	174
	Размеры								
4.1	Наклон мачты, вперед/назад	α/β	°	5 / 7.5	5 / 7.5	5 / 7.5	5 / 7.5	5 / 7.5	5 / 7.5
4.2	Высота по мачте, сложенная мачта (см. табл.)	h1	мм	2125	2125	2125	2125	2125	2125
4.3	Свободный ход (см. табл.)	h2	мм	80	80	80	80	80	80
4.4	Высота подъема (см. табл.)	h3	мм	3290	3290	3290	3290	3290	3290
4.5	Высота по мачте, разложенная мачта	h4	мм	4335	4335	4335	4335	4335	4335
4.7	Высота до верхнего ограждения	h6	мм	2050	2050	2050	2050	2050	2050
4.8	Высота до сиденья/платформы оператора	h7	мм	1035	1035	1035	1035	1035	1035
4.12	Высота буксировочного крюка	h10	мм	540	540	540	540	540	540
4.19	Габаритная длина	l1	мм	2996	2996	2996	3104	3104	3119
4.20	Длина до спинок вил	l2	мм	1846	1846	1846	1954	1954	1969
4.21	Габаритная ширина	b1/b2	мм	1090	1090	1090	1090	1090	1140
4.22	Размеры вил	s / e / l	мм	35 × 100 × 1150	35 × 100 × 1150	35 × 100 × 1150	35 × 100 × 1150	35 × 100 × 1150	35 × 100 × 1150
4.23	Каретка вил по DIN 15 173 A/B/нет			2A	2A	2A	2A	2A	2A
4.24	Ширина каретки вил	b3	мм	920	920	920	920	920	920
4.31	Дорожный просвет под мачтой, с грузом	m1	мм	95	95	95	95	95	95
4.32	Дорожный просвет посреди колесной базы, с грузом (вилы опущены)	m2	мм	95	95	95	95	95	95
4.33	Ширина рабочего коридора для паллет 1000x1200, в ширину	Ast	мм	3173	3173	3173	3281	3281	3295
4.34a	Ширина рабочего коридора для паллет 800x1200, в длину	Ast	мм	3296	3296	3296	3404	3404	3419
4.35	Внешний радиус разворота	Wa	мм	1502	1502	1502	1610	1610	1610
4.36	Минимальное расстояние между центрами вращения	b13	мм	0	0	0	0	0	0
	Характеристики производительности								
5.1	Скорость движения, с грузом/без груза		км/ч	16 / 16	16 / 16	16 / 16	16 / 16	16 / 16	16 / 16
5.2	Скорость подъема, с грузом/без груза		м/с	0.55 / 0.62	0.52 / 0.62	0.46 / 0.62	0.52 / 0.62	0.46 / 0.62	0.62 / 0.42
5.3	Скорость опускания, с грузом/без груза		м/с	0.56 / 0.56	0.56 / 0.56	0.56 / 0.56	0.56 / 0.56	0.56 / 0.56	0.56 / 0.56
5.5	Тяговое усилие, с грузом/без груза		Н	4900 / 5200	4900 / 5200	4800 / 5100	4900 / 5200	4800 / 5100	4700 / 5100
5.6	Максимальное тяговое усилие, с грузом/без груза		Н	15000 / 15300	14900 / 15200	14900 / 15200	14900 / 15200	14900 / 15200	14800 / 15200
5.7	Преодолеваемый подъем с грузом / без груза		%	16 / 26	15 / 25	13 / 23	15 / 25	13 / 23	12 / 21
5.8	Максимально преодолеваемый подъем с грузом / без груза		%	27 / 35	27 / 35	26 / 35	27 / 35	26 / 35	24 / 35
5.9	Время разгона (10 метров) с грузом / без груза		s	4.0 / 3.8	4.1 / 3.8	4.2 / 3.8	4.1 / 3.8	4.2 / 3.8	4.3 / 3.9
5.10	Рабочая тормозная система			Электромагнитная	Электромагнитная	Электромагнитная	Электромагнитная	Электромагнитная	Электромагнитная
	Электромоторы								
6.1	Мощность тяговых моторов (60 мин при полной нагрузке)		кВт	2 × 5.5	2 × 5.5	2 × 5.5	2 × 5.5	2 × 5.5	2 × 5.5
6.2	Мощность мотора гидравлики при 15 м полной нагрузке		кВт	10	10	10	10	10	10
6.3	Тип батареи DIN43532/35/36 F/B/C			DIN 43531 A/no	DIN 43531 A/no	DIN 43531 A/no	DIN 43531 A/no	DIN 43531 A/no	DIN 43531 A/no
6.4	Батарея напряжение/емкость при 5 часовом разряде		В/Ач	500-625	500-625	500-625	625-750	625-750	625-750
6.5	Вес батареи		кг	679	679	679	812	812	812
6.6a	Расход электричества по циклу VDI cycle		кВтч/ч	3.7	3.9	4.2	3.9	4.2	4.5
	Разное								
8.1	Тип контроллера			AC	AC	AC	AC	AC	AC
10.1	Максимальное рабочее давление для навесного оборудования		бар	210	210	210	210	210	210
10.2	Расход масла для навесного оборудования		л/мин	30	30	30	30	30	30
10.7	Уровень шума, для оператора (EN 12053)		дБ(А)	65	65	65	65	65	65
10.8	Тип сцепного устройтсва			DIN15170-H	DIN15170-H	DIN15170-H	DIN15170-H	DIN15170-H	DIN15170-H

EDIA EM

Электропогрузчики

Серия FB14 - 20A(C)NT

Трехопорные модели
1.4 – 2.0 тонны

Постоянное улучшение может привести к изменениям в этих спецификациях.

ХАРАКТЕРИСТИКИ МАЧТ и ОСТАТОЧНАЯ ГРУЗОПОДЪЕМНОСТЬ

EDIA EM

Серия FB14 - 20A(C)NT

Трехопорные модели

Тип мачты	FB14-20A(C)NT						FB14ANT	FB16ACNT	FB18ACNT	FB16ANT	FB18ANT	FB20ANT
	h3 мм	h1 мм	h4 мм	h2 / h5 мм	угол наклона вперед / назад градусов STD	с кабиной	Q@ c=500 мм кг	Q@ c=500 мм кг	Q@ c=500 мм кг	Q@ c=500 мм кг	Q@ c=500 мм кг	Q@ c=500 мм кг
2SP	2000**	1480*	3045	80	5 / 6	N.A.	1400	1600	1800	1600	1800	2000
	2560**	1760*	3605	80	5 / 6	5 / 5	1400	1600	1800	1600	1800	2000
	2760**	1860*	3805	80	5 / 7.5	5 / 6	1400	1600	1800	1600	1800	2000
	3000	1980*	4045	80	5 / 7.5	5 / 6	1400	1600	1800	1600	1800	2000
	3290	2125	4335	80	5 / 7.5	5 / 7.5	1400	1600	1800	1600	1800	2000
	3530**	2245	4575	80	5 / 7.5	5 / 7.5	1400	1600	1800	1600	1800	2000
	3720	2385	4765	80	5 / 7.5	5 / 7.5	1400	1600	1800	1600	1800	2000
	4090	2570	5135	80	5 / 7.5	5 / 7.5	1400	1600	1800	1600	1800	2000
	4480	2775	5525	80	5 / 5	5 / 5	1350	1550	1750	1575	1775	2000
	5000	3035	6045	80	5 / 5	5 / 5	1300	1475	1675	1525	1700	1925
	5500	3285	6545	80	5 / 3.5	5 / 3.5	1250	1425	1600	1475	1650	1850
	6000	3535	7045	80	5 / 3.5	5 / 3.5	1200	1375	1450	1425	1500	1775
2FP	2800**	1880*	3845	835	5 / 6	5 / 6	1400	1600	1800	1600	1800	2000
	3000	1980*	4045	935	5 / 6	5 / 6	1400	1600	1800	1600	1800	2000
	3295	2125	4340	1080	5 / 6	5 / 6	1400	1600	1800	1600	1800	2000
	3515**	2245	4560	1200	5 / 6	5 / 6	1400	1600	1800	1600	1800	2000
	3700	2385	4745	1340	5 / 6	5 / 6	1400	1600	1800	1600	1800	2000
	4030	2570	5075	1525	5 / 6	5 / 6	1350	1550	1750	1575	1775	2000
3FP	3710	1780*	4755	735	5 / 6	5 / 3.5	1400	1600	1800	1600	1800	2000
	4010	1880*	5055	835	5 / 6	5 / 3.5	1400	1600	1800	1600	1800	2000
	4310	1980*	5355	935	5 / 6	5 / 5	1350	1600	1750	1600	1800	2000
	4750	2125	5795	1080	5 / 6	5 / 5	1300	1600	1700	1550	1800	2000
	5090	2245	6135	1200	5 / 3.5	5 / 3.5	1275	1450	1650	1550	1750	1925
	5490	2385	6535	1340	5 / 3.5	5 / 3.5	1225	1400	1650	1500	1700	1900
	5990	2570	7035	1525	5 / 3.5	5 / 3.5	1175	1350	1600	1400	1600	1750
	6490	2830	7535	1785	5 / 3.5	5 / 3.5	1125	1350	1350	1350	1400	1650
	7000	3035	8045	1990	5 / 3.5	5 / 3.5	1100	1100	1100	1100	1100	1350

* Ниже, чем крыша погрузчика **CSM – по специальному запросу

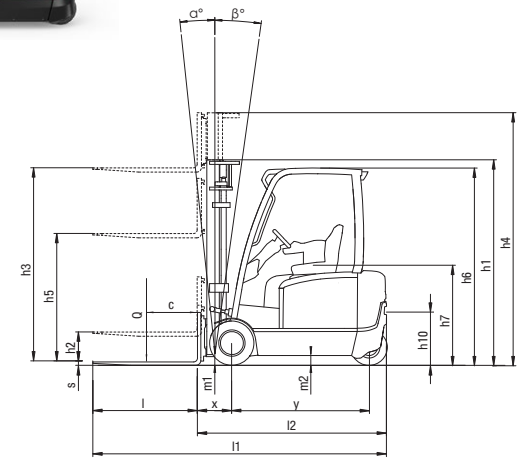

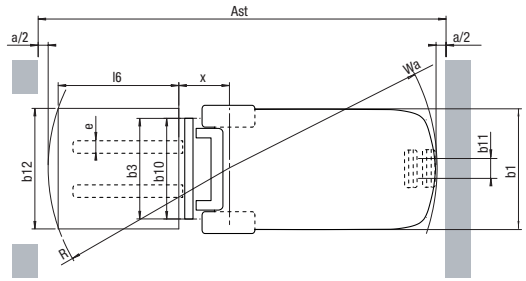

AST = Wa+R+a

AST – Ширина рабочего коридора
Wa – Радиус разворота

a – Зазор безопасности = 2x100 мм

R=√((l6+x)^2+(b12/2)^2)

l6 – длина паллеты (800 или 1000 мм)

b12 – ширина паллеты (1200 мм)
h1 – высота опущенной мачты
h2 – стандартный свободный ход
h3 – высота подъема
h4 – высота поднятой мачты
h5 – свободный ход
Q – номинальная грузоподъемность
@ – центр загрузки

Размеры батареи		14ANT	16ACNT	18ACNT	16ANT	18ANT	20ANT
Напряжение батареи	В	48	48	48	48	48	48
Емкость при 5-часовом разъряде	Ач	500 / 625	500 / 625	500 / 625	625 / 750	625 / 750	625 / 750
Вес батареи, мин	кг	679 / 812	679 / 812	679 / 812	812 / 900	812 / 900	812 / 900
Вес батареи, макс	кг	1000 / 1000	1000 / 1000	1000 /1000	1160 / 1160	1160 / 1160	1160 / 1160
Размеры батареи							
Длина	мм	522	522	522	630	630	630
Ширина	мм	830 / 1006	830 / 1006	830 / 1006	830 / 1006	830 / 1006	830 / 1006
Высота	мм	627	627	627	627	627	627
Размеры батарейного отсека							
Длина	мм	532	532	532	640	640	640
Ширина	мм	850 / 1018	850 / 1018	850 / 1018	850 / 1018	850 / 1018	850 / 1018
Высота	мм	690 (660*)	690 (660*)	690 (660*)	690 (660*)	690 (660*)	690 (660*)

* *С роликовым основанием

Остаточная грузоподъемность при разных центрах загрузки
Simplex - h3 = 3700 mm

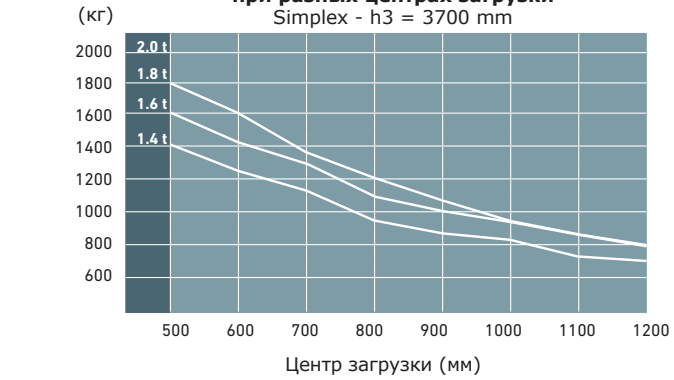

Постоянное улучшение может привести к изменениям в этих спецификациях.

VDI – ТЕХНИЧЕСКИЕ ХАРАКТЕРИСТИКИ

	Характеристики							
1.1	Производитель			Mitsubishi Forklift Trucks	Mitsubishi Forklift Trucks	Mitsubishi Forklift Trucks	Mitsubishi Forklift Trucks	Mitsubishi Forklift Trucks
1.2	Модель			FB16ACN	FB18ACN	FB16AN	FB18AN	FB20AN
1.3	Тип привода			Четырехопорный электро, AC	Четырехопорный электро, AC	Четырехопорный электро, AC	Четырехопорный электро, AC	Четырехопорный электро, AC
1.4	Тип управления			*Сидя*	*Сидя*	*Сидя*	*Сидя*	*Сидя*
1.5	Номинальная грузоподъемность	Q	кг	1600	1800	1600	1800	2000
1.6	Центр загрузки	c	мм	500	500	500	500	500
1.8	Расстояние от оси передних колес до спинок вил	x	мм	343	343	343	343	358
1.9	Колесная база	y	мм	1394	1394	1502	1502	1502
	WEIGHT							
2.1	Общий вес, без груза / АКБ включена (простая мачта, минимальная высота)		кг	2944	3114	2957	3097	3287
2.2	Нагрузка на ось, с грузом, переднюю/заднюю		кг	3990 / 554	4311 / 603	4008 / 550	4295 / 603	4668 / 620
2.3	Нагрузка на ось, без груза, переднюю/заднюю		кг	1422 / 1522	1422 / 1692	1510 / 1448	1484 / 1613	1525 / 1762
	Шины/шасси							
3.1	Тип шин: V=бандажные, L=пневматические, SE=суперэластик - пер. / зад.			SE	SE	SE	SE	SE
3.2	Размер шин, передние			18 × 7-8	18 × 7-8	18 × 7-8	18 × 7-8	200 / 50-10
3.3	Размер шин, задние			16 × 6-8	16 × 6-8	16 × 6-8	16 × 6-8	16×6-8
3.5	Количество колес, передние/задние (x = ведущие)			2 × / 2	2 × / 2	2 × / 2	2 × / 2	2 × / 2
3.6	Передняя колея колес	b10	мм	930	930	930	930	938
3.7	Задняя колея колес	b11	мм	898	898	898	898	898
	Размеры							
4.1	Наклон мачты, вперед/назад	α/β	°	5 / 7.5	5/7.5	5/7.5	5/7.5	5/7.5
4.2	Высота по мачте, сложенная мачта (см. табл.)	h1	мм	2125	2125	2125	2125	2125
4.3	Свободный ход (см. табл.)	h2	мм	80	80	80	80	80
4.4	Высота подъема (см. табл.)	h3	мм	3290	3290	3290	3290	3290
4.5	Высота по мачте, разложенная мачта	h4	мм	4335	4335	4335	4335	4335
4.7	Высота до верхнего ограждения	h6	мм	2050	2050	2050	2050	2050
4.8	Высота до сиденья/платформы оператора	h7	мм	1035	1035	1035	1035	1035
4.12	Высота буксировочного крюка	h10	мм	520	520	520	520	520
4.19	Габаритная длина	l1	мм	3152	3152	3260	3260	3275
4.20	Длина до спинок вил	l2	мм	2002	2002	2110	2110	2125
4.21	Габаритная ширина	b1/b2	мм	1090	1090	1090	1090	1140
4.22	Размеры вил	s / e / l	мм	35 × 100 × 1150	35 × 100 × 1150	35 × 100 × 1150	35 × 100 × 1150	35 × 100 × 1150
4.23	Каретка вил по DIN 15 173 A/B/нет			2A	2A	2A	2A	2A
4.24	Ширина каретки вил	b3	мм	920	920	920	920	920
4.31	Дорожный просвет под мачтой, с грузом	m1	мм	95	95	95	95	95
4.32	Дорожный просвет посреди колесной базы, с грузом (вилы опущены)	m2	мм	95	95	95	95	95
4.33	Ширина рабочего коридора для паллет 1000x1200, в ширину	Ast		3333	3333	3441	3441	3455
4.34a	Ширина рабочего коридора для паллет 800x1200, в длину	mmAst		3456	3456	3564	3564	3579
4.35	Внешний радиус разворота	mmWa	мм	1662	1662	1770	1770	1770
4.36	Минимальное расстояние между центрами вращения	b13	мм	0	0	0	0	0
	Характеристики производительности							
5.1	Скорость движения, с грузом/без груза		км/ч	17 / 17	17 / 17	17 / 17	17 / 17	17 / 17
5.2	Скорость подъема, с грузом/без груза		м/с	0.52 / 0.62	0.46 / 0.62	0 .52 / 0.62	0.46 / 0.62	0.62 / 0.42
5.3	Скорость опускания, с грузом/без груза		м/с	0.56 / 0.56	0.56 / 0.56	0.56 / 0.56	0.56 / 0.56	0.56 / 0.56
5.5	Тяговое усилие, с грузом/без груза		Н	4900 / 5200	4800 / 5100	4900 / 5200	4800 / 5100	4700 / 5100
5.6	Максимальное тяговое усилие, с грузом/без груза		Н	14900 / 15200	14900 / 15200	15000 / 15300	14900 / 15200	14800 / 15200
5.7	Преодолеваемый подъем с грузом / без груза		%	15 / 25	14 / 23	15 / 26	14 / 23	12 / 21
5.8	Максимально преодолеваемый подъем с грузом / без груза		%	27 / 35	26 / 35	27 / 35	26 / 35	24 / 35
5.9	Время разгона (10 метров) с грузом / без груза		С	4.1 / 3.8	4.2 / 3.8	4.0 / 3.8	4.2 / 3.8	3.9 / 4.4
5.10	Рабочая тормозная система			*Электромагнитная*	*Электромагнитная*	*Электромагнитная*	*Электромагнитная*	*Электромагнитная*
	Электромоторы							
6.1	Мощность тяговых моторов (60 мин при полной нагрузке)		кВт	2 × 5.5	2 × 5.5	2 × 5.5	2×5.5	2×5.5
6.2	Мощность мотора гидравлики при 15 м полной нагрузке		кВт	10	10	10	10	10
6.3	Тип батареи DIN43532/35/36 F/B/C			DIN 43531 A/no	DIN 43531 A/no	DIN 43531 A/no	DIN 43531 A/no	DIN 43531 A/no
6.4	Батарея напряжение/емкость при 5 часовом разряде		В/Ач	500-625	500-625	625-750	625-750	625-750
6.5	Вес батареи		кг	679	679	679	812	812
6.6a	Расход электричества по циклу VDI cycle		кВтч/ч	3.9	4.2	3.9	4.2	4.5
	Разное							
8.1	Тип контроллера			AC	AC	AC	AC	AC
10.1	Максимальное рабочее давление для навесного оборудования		бар	210	210	210	210	210
10.2	Расход масла для навесного оборудования		л/мин	30	30	30	30	30
10.7	Уровень шума, для оператора (EN 12053)		дБ(A)	65	65	65	65	65
10.8	Тип сцепного устройтсва			DIN15170-H	DIN15170-H	DIN15170-H	DIN15170-H	DIN15170-H

EDIA EM

Электропогрузчики

Серия FB16 - 20A(C)N

Четырехопорные модели

1.6 – 2.0 тонны

Постоянное улучшение может привести к изменениям в этих спецификациях.

ХАРАКТЕРИСТИКИ МАЧТ и ОСТАТОЧНАЯ ГРУЗОПОДЪЕМНОСТЬ

EDIA EM

Серия FB16 - 20A(C)N

Четырехопорные модели

Тип мачты	FB16-20A(C)N						FB16ACN	FB18ACN	FB16AN	FB18AN	FB20AN
	h3 мм	h1 мм	h4 мм	h2 / h5 мм	угол наклона вперед / назад градусов STD	с кабиной	Q@ c=500 мм кг	Q@ c=500 мм кг	Q@ c=500 мм кг	Q@ c=500 мм кг	Q@ c=500 мм кг
2SP	2000**	1480*	3045	80	5 / 6	N.A.	1600	1800	1600	1800	2000
	2560**	1760*	3605	80	5 / 6	5 / 5	1600	1800	1600	1800	2000
	2760**	1860*	3805	80	5 / 7.5	5 / 6	1600	1800	1600	1800	2000
	3000	1980*	4045	80	5 / 7.5	5 / 6	1600	1800	1600	1800	2000
	3290	2125	4335	80	5 / 7.5	5 / 7.5	1600	1800	1600	1800	2000
	3530**	2245	4575	80	5 / 7.5	5 / 7.5	1600	1800	1600	1800	2000
	3720	2385	4765	80	5 / 7.5	5 / 7.5	1600	1800	1600	1800	2000
	4090	2570	5135	80	5 / 7.5	5 / 7.5	1600	1800	1600	1800	2000
	4480	2775	5525	80	5 / 5	5 / 5	1600	1800	1600	1800	2000
	5000	3035	6045	80	5 / 5	5 / 5	1525	1725	1600	1775	1950
	5500	3285	6545	80	5 / 3.5	5 / 3.5	1475	1650	1550	1725	1875
	6000	3535	7045	80	5 / 3.5	5 / 3.5	1225	1225	1500	1500	1825
2FP	2800**	1880*	3845	835	5 / 6	5 / 6	1600	1800	1600	1800	2000
	3000	1980*	4045	935	5 / 6	5 / 6	1600	1800	1600	1800	2000
	3295	2125	4340	1080	5 / 6	5 / 6	1600	1800	1600	1800	2000
	3515**	2245	4560	1200	5 / 6	5 / 6	1600	1800	1600	1800	2000
	3700	2385	4745	1340	5 / 6	5 / 6	1600	1800	1600	1800	2000
	4030	2570	5075	1525	5 / 6	5 / 6	1600	1800	1600	1800	2000
3FP	3710	1780*	4755	735	5 / 6	5 / 3.5	1600	1800	1600	1800	2000
	4010	1880*	5055	835	5 / 6	5 / 3.5	1600	1800	1600	1800	2000
	4310	1980*	5355	935	5 / 6	5 / 5	1600	1800	1600	1800	2000
	4750	2125	5795	1080	5 / 6	5 / 5	1600	1750	1600	1800	2000
	5090	2245	6135	1200	5 / 3.5	5 / 3.5	1550	1700	1600	1750	1925
	5490	2385	6535	1340	5 / 3.5	5 / 3.5	1500	1600	1550	1700	1900
	5990	2570	7035	1525	5 / 3.5	5 / 3.5	1400	1600	1450	1625	1800
	6490	2830	7535	1785	5 / 3.5	5 / 3.5	1350	1400	1400	1400	1600
	7000	3035	8045	1990	5 / 3.5	5 / 3.5	1100	1100	1100	1100	1300

* Ниже, чем крыша погрузчика **CSM – по специальному запросу

Размеры батареи		16ACN	18ACN	16AN	18AN	20AN
Напряжение батареи	В	48	48	48	48	48
Емкость при 5-часовом разъряде	Ач	500 / 625	500 / 625	625 / 750	625 / 750	625 / 750
Вес батареи, мин	кг	679 / 812	679 / 812	812 / 900	812 / 900	812 / 900
Вес батареи, макс	кг	1000 / 1000	1000 / 1000	1160 / 1160	1160 / 1160	1160 / 1160
Размеры батареи						
Длина	мм	522	522	630	630	630
Ширина	мм	830 / 1006	830 / 1006	830 / 1006	830 / 1006	830 / 1006
Высота	мм	627	627	627	627	627
Размеры батарейного отсека						
Длина	мм	532	532	640	640	640
Ширина	мм	850 / 1018	850 / 1018	850 / 1018	850 / 1018	850 / 1018
Высота	мм	690 (660*)	690 (660*)	690 (660*)	690 (660*)	690 (660*)

**С роликовым основанием

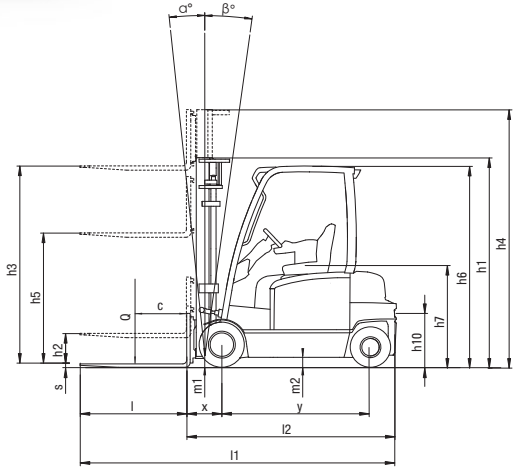

AST=Wa+R+a
AST – Ширина рабочего коридора
Wa – Радиус разворота
a – Зазор безопасности = 2x100 мм
R=√((l6+x)^2+(b12/2-b13)^2)
l6 – длина паллеты (800 или 1000 мм)
b12 – ширина паллеты (1200 мм)

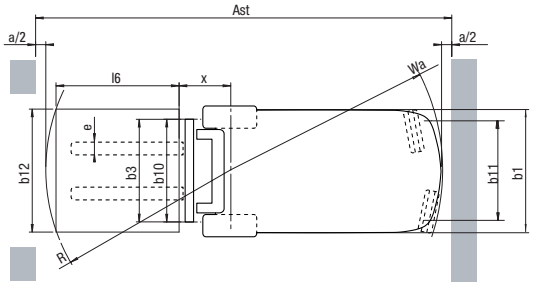

h1 – высота опущенной мачты
h2 – стандартный свободный ход
h3 – высота подъема
h4 – высота поднятой мачты
h5 – свободный ход
Q – номинальная грузоподъемность
@ – центр загрузки

Остаточная грузоподъемность при разных центрах загрузки
Simplex - h3 = 3700 mm

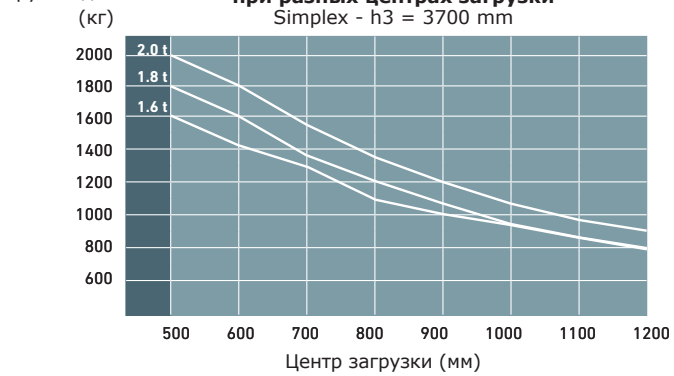

Постоянное улучшение может привести к изменениям в этих спецификациях.

СТАНДАРТНОЕ ОБОРУДОВАНИЕ И ОПЦИИ

EDIA EM

Серия FB14-20 A (C) N (T)

Электропогрузчики

1,4 - 2,0 тонны

● = Стандарт
● = Опция

	FB14ANT	FB16ACNT	FB18ACNT	FB16ANT	FB18ANT	FB20ANT	FB16ACN	FB18ACN	FB16AN	FB18AN	FB20AN
Общее	Трехопорные модели						Четырехопорные модели				
3- или 4-опорное шасси, 48 В, передний привод	●	●	●	●	●	●	●	●	●	●	●
Выбираемые оператором экономичный или высокопроизводительный режимы ECO / PRO	●	●	●	●	●	●	●	●	●	●	●
Многофункциональный цветной дисплей (счетчик моточасов, BDI,…)	●	●	●	●	●	●	●	●	●	●	●
Блокировка подъема и наклона, блокировка гидравлики и привода / PDS	●	●	●	●	●	●	●	●	●	●	●
Регулируемая рулевая колонка	●	●	●	●	●	●	●	●	●	●	●
Полностью электрические тормоза	●	●	●	●	●	●	●	●	●	●	●
Боковая дверца аккумуляторного отсека и открывающаяся крышка аккумуляторного отсека	●	●	●	●	●	●	●	●	●	●	●
SST (Тайм-аут переключателя сиденья: все функции отключены - грузовик переходит в «режим остановки», и стояночный тормоз включается автоматически)	●	●	●	●	●	●	●	●	●	●	●
Базовая верхняя защита	●	●	●	●	●	●	●	●	●	●	●
Настройка и диагностика Trucktool	●	●	●	●	●	●	●	●	●	●	●
Боковая замена батарей (SWE)	●	●	●	●	●	●	●	●	●	●	●
Роликовая платформа, встроенная в шасси (ДЛЯ BATTERY SWE)	●	●	●	●	●	●	●	●	●	●	●
Особый (RAL) цвет рамы	●	●	●	●	●	●	●	●	●	●	●
ГИДРАВЛИКА											
Трехклапанный гидравлический переключатель, установленный на регулируемом подлокотнике	●	●	●	●	●	●	●	●	●	●	●
4-й и 5-й клапаны гидравлики	●	●	●	●	●	●	●	●	●	●	●
Ручное рычажное гидравлическое управление	●	●	●	●	●	●	●	●	●	●	●
Гидравлический аккумулятор для более плавной обработки грузов на неровных поверхностях	●	●	●	●	●	●	●	●	●	●	●
МАЧТА, ВИЛЫ И КАРЕТКА											
Защитная решетка кабины	●	●	●	●	●	●	●	●	●	●	●
Пассивный контроль раскачивания мачты на высоте	●	●	●	●	●	●	●	●	●	●	●
Мачты Simplex, Duplex или Triplex, от 3м до 7м	●	●	●	●	●	●	●	●	●	●	●
Вилы 900мм - 2000мм	●	●	●	●	●	●	●	●	●	●	●
Боковое смещение W920мм	●	●	●	●	●	●	●	●	●	●	●
Встроенный сайдшифтер W920мм	●	●	●	●	●	●	●	●	●	●	●
Встроенный позиционер вил с боковым смещением	●	●	●	●	●	●	●	●	●	●	●
Индикатор веса груза с шагом 50 кг	●	●	●	●	●	●	●	●	●	●	●
Снижение производительности мачты с 2 м до 3,5 м (выше стандарта)	●	●	●	●	●	●	●	●	●	●	●
ОРГАНЫ УПРАВЛЕНИЯ ПРИВОДОМ И ПОДЪЕМОМ											
Регулировка скорости для всех гидравлических функций	●	●	●	●	●	●	●	●	●	●	●
Curve control (Помощь при прохождении поворотов)	●	●	●	●	●	●	●	●	●	●	●
Перключатель направления движения на подлокотнике	●	●	●	●	●	●	●	●	●	●	●
Автоматическое центрирование наклона вил с помощью кнопки F2 на сенсорном контроллере	●	●	●	●	●	●	●	●	●	●	●
Вторая функция центрирования наклона вил	●	●	●	●	●	●	●	●	●	●	●
Рычаг выбора направления движения на рулевой колонке	●	●	●	●	●	●	●	●	●	●	●
Двухпедальная система переключения направления движени	●	●	●	●	●	●	●	●	●	●	●
Педаль присутствия оператора	●	●	●	●	●	●	●	●	●	●	●

Стандартное ограждение кабины.

Многофункциональный цветной дисплей (счетчик моточасов, и прочее…).

Светодиодные рабочие фары, 2 передних и 1 заднее.

Ручное рычажное гидравлическое управление.

Двойная педальная система - вперед и назад.

Кабина делюкс

Постоянное улучшение может привести к изменениям в этих спецификациях.

СТАНДАРТНОЕ ОБОРУДОВАНИЕ И ОПЦИИ

EDIA EM

Серия FB14-20 A (C) N (T)

Электропогрузчики

1,4 - 2,0 тонны

● = Стандарт
● = Опция

	FB14ANT	FB16ACNT	FB18ACNT	FB16ANT	FB18ANT	FB20ANT	FB16ACN	FB18ACN	FB16AN	FB18AN	FB20AN
ЭЛЕКТРО	Трехопорные модели						Четырехопорные модели				
Светодиодные рабочие фары, 2 передних и 1 заднее	●	●	●	●	●	●	●	●	●	●	●
Автоматический фонарь заднего хода	●	●	●	●	●	●	●	●	●	●	●
Автоматический выключатель света	●	●	●	●	●	●	●	●	●	●	●
Оранжевый проблесковый маячок	●	●	●	●	●	●	●	●	●	●	●
Комплект дорожного освещения	●	●	●	●	●	●	●	●	●	●	●
Электронный умный зуммер заднего хода	●	●	●	●	●	●	●	●	●	●	●
Предупреждающий свет «Blue Point», расположенный сзади и / или спереди	●	●	●	●	●	●	●	●	●	●	●
Доступ по пин-коду	●	●	●	●	●	●	●	●	●	●	●
Выход 5 В USB-разъем 2x 2,5 А (макс. 4,4 А)	●	●	●	●	●	●	●	●	●	●	●
240Вт, 12В Блок питания для аксессуаров	●	●	●	●	●	●	●	●	●	●	●
КАБИНА											
Виниловое кресло Grammer MSG65 с переключателем ремня безопасности	●	●	●	●	●	●	●	●	●	●	●
Кресла Grammer MSG65 или MSG75 с вариантами винил / ткань / обогреватель / удлинитель спинки / подлокотник (MSG65)	●	●	●	●	●	●	●	●	●	●	●
Поворотное кресло	●	●	●	●	●	●	●	●	●	●	●
Покрытие крыши Plexi	●	●	●	●	●	●	●	●	●	●	●
Элементы кабины: лобовое стекло со стеклоочистителем + крыша с крановым отверстием	●	●	●	●	●	●	●	●	●	●	●
Элементы кабины: Эконом. Переднее стекло без дворника, крыша из плексигласа без отверстия для крана	●	●	●	●	●	●	●	●	●	●	●
Элементы кабины: стальные двери кабины	●	●	●	●	●	●	●	●	●	●	●
Элементы кабины: Панель заднего стекла кабины	●	●	●	●	●	●	●	●	●	●	●
Элементы кабины: Двери ПВХ	●	●	●	●	●	●	●	●	●	●	●
Элементы кабины: Обогреватель кабины	●	●	●	●	●	●	●	●	●	●	●
Элементы кабины: Пакет салона, включая магнитолу с динамиками, обивку крыши, лампу для чтения.	●	●	●	●	●	●	●	●	●	●	●
Кабина Deluxe, включая лобовое стекло со стеклоочистителем, крышу, стальные двери, обогреватель и внутреннюю обшивку.	●	●	●	●	●	●	●	●	●	●	●
Зеркало заднего вида, Basic / Outside / Wide view	●	●	●	●	●	●	●	●	●	●	●
Держатель для документов А4	●	●	●	●	●	●	●	●	●	●	●
Пластиковый шкафчик для хранения вещей	●	●	●	●	●	●	●	●	●	●	●
Элементы кабины: солнцезащитный козырек	●	●	●	●	●	●	●	●	●	●	●
Стойка для монтажа принадлежностей	●	●	●	●	●	●	●	●	●	●	●
RAM-Mounts, держатель серия D	●	●	●	●	●	●	●	●	●	●	●
RAM-Mounts, держатель компьютера, серия C	●	●	●	●	●	●	●	●	●	●	●
RAM-Mounts, держатель сканера, серия C	●	●	●	●	●	●	●	●	●	●	●
Огнетушитель порошковый	●	●	●	●	●	●	●	●	●	●	●
Зауженный карткас кабины для работы в набивных стеллажах	●	●	●	●	●	●	●	●	●	●	●
ШИНЫ											
Цельнолитые шины суперэластик	●	●	●	●	●	●	●	●	●	●	●
Немаркие шины	●	●	●	●	●	●	●	●	●	●	●
ТИП ИСПОЛНЕНИЯ											
Гидравлическое масло для горячей зоны, VG46	●	●	●	●	●	●	●	●	●	●	●
Гидравлическое масло для холодных зон, VG15	●	●	●	●	●	●	●	●	●	●	●
Гидравлическое масло для рабты в пищевой отрасли	●	●	●	●	●	●	●	●	●	●	●
Масло биоразлагаемое	●	●	●	●	●	●	●	●	●	●	●
Вариант для работы в холодильной камере, (до -35С)	●	●	●	●	●	●	●	●	●	●	●

Постоянное улучшение может привести к изменениям в этих спецификациях.

КОГДА НАДЕЖНОСТЬ - ЭТО ВСЕ ...

EDiA
THE ELECTRIC DIAMOND

Модельный ряд EDiA гордо появляется в нашем отмеченном наградами широком ряду электрических вилочных погрузчиков.

За долговечность и надежность техники Mitsubishi Forklift Trucks заслужил репутацию, которую сравнивают с качеством и непреходящей ценностью бриллианта.

Как и любой продукт с названием «MITSUBISHI», в нашем подъемно-транспортном оборудовании используется огромное наследие, огромные ресурсы и передовые технологии одной из крупнейших мировых корпораций - Mitsubishi Heavy Industries Group.

Конструируя космические корабли, реактивные самолеты, силовые установки и многое другое, MHI специализируется на тех технологиях, в которых производительность, надежность и превосходство обеспечивают ваш успех...

Поэтому, когда мы обещаем вам качество, надежность и соотношение цены и качества, вы понимаете, что это гарантия, которую мы можем предоставить.

Вот почему каждая модель в нашем отмеченном наградами обширном модельном ряду погрузчиков и складского оборудования, построена в соответствии с высокими техническими характеристиками, чтобы гарантировать, что она работала на вас.
День за днем. Год за годом. Какой бы ни была работа.
В любых условиях.

ВЫ НИКОГДА НЕ БУДЕТЕ РАБОТАТЬ В ОДИНОЧКУ

Как ваш местный официальный дилер, мы здесь, чтобы поддерживать ваши погрузчики в рабочем состоянии - благодаря нашему обширному опыту, нашему техническому совершенству и нашей приверженности обслуживанию клиентов.

Мы - ваши местные специалисты, у которых есть эффективные каналы связи со всей организацией Mitsubishi Forklift Trucks.

Независимо от того, где вы находитесь, мы всегда рядом - мы готовы удовлетворить ваши потребности.

Узнайте больше о преимуществах Mitsubishi Forklift Trucks у местного авторизованного дилера или посетите наш веб-сайт www.mitforklift.com

Технические характеристики могут различаться в зависимости от стандартных производственных допусков, комплектации погрузчика, типов шин, состояния пола или поверхности, области применения или рабочей среды. Возможна поставка техники в нестандартных вариантах. Конкретные требования к производительности и конфигурации, доступные на местном уровне, следует обсудить с вашим дистрибьютором вилочных погрузчиков Mitsubishi. Мы придерживаемся политики постоянного улучшения продукции. По этой причине некоторые материалы, опции и спецификации могут быть изменены без предварительного уведомления.

mitforklift@mcfe.nl

CESM2016 (20.03) © 2020 МЦФЭ

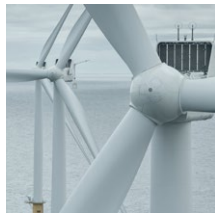

Н А К
МАШИНЕРИ

Эксклюзивный дистрибьютор в России

8-800-2000-919
mitforklift.com.ru

MITSUBISHI
FORKLIFT TRUCKS