FB25N
FB25CN
FB30N
FB30CN
FB35N

EDiA EX

Электропогрузчики • 4 опорные с пневмошинами
80 Вольт • **2,5-3,5 тонны**

Управляемость придаёт уверенность… уверенность продвигает работу

В EDiA EX всё внушает уверенность. Качество Mitsubishi, простая и эффективная конструкция, плавное, интуитивное управление, позволяющее безошибочно выполнить работу с первого раза. Внушительная остаточная грузоподъёмность позволяет EDiA EX укладывать тяжёлые грузы на высоту до 7 метров, а два тяговых двигателя и рулевой мост с поворотом колёс на 100° обеспечивают высокую маневренность для работы в самых тесных пространствах.

Продумана и безопасность. Каждый аспект, начиная от однолучевой баранки руля и до скошенного противовеса, улучшает круговой обзор рабочего пространства оператора. Без дорогостоящих уловок, просто тщательно продуманный погрузчик. Обеспечение степени влагозащиты IPX4 и закрытая многодисковая тормозная система позволяют этому погрузчику работать как в гигиенически чистых помещениях, благодаря нулевой эмиссии и отсутствию пыли от износа тормозов, так и на погрузке вне помещений даже под дождём. Но лучшее в EDiA EX – ходовая система. Как только вы садитесь за руль, вы чувствуете себя комфортно и можете работать в полную силу с первого же дня.

Отсек оператора и органы управления

- *Новая функциональная кнопка F2 под большим пальцем позволяет использовать вдвое больше функций – не отрывая при этом взгляд от груза. Опции включают отпускание захвата и автоматическое центрирование наклона вил.*
- *Оптимальная компоновка, с эргономически выверенным положением, формой и углом наклона каждой педали помогает снизить напряжение колен даже при длительной работе.*
- *Ясный, информативный, полноцветный дисплей легко читается под любыми углами и прямым солнечным освещением. Он удобно расположен для мгновенного считывания оператором без ограничения кругового обзора.*
- *Регулируемый подлокотник ErgoCentric обеспечивает естественное положение руки, снижает напряжение и утомляемость.*
- *Полнота регулировок позволяет обеспечить идеальную посадку и удобную позицию подлокотника и рулевой консоли для оператора любой комплекции.*
- *Удобно расположенный под рукой отсек для принадлежностей включает зажим для бумаг, место для мобильного телефона, стакана, ручек итд.*
- *Широкая, открытая кабина обеспечивает быстрый и удобный доступ, а также комфортную рабочую позицию.*
- *Эргономичные панели и крышки облегчают вход в кабину.*
- *Большая подножка с нескользящим покрытием обеспечивает безопасный вход-выход.*
- *Плоское, свободное пространство для ног повышает комфорт.*
- *Удлинённый поручень удобен для операторов любого роста.*

MITSUBISHI FORKLIFT TRUCKS

EDIA EX

Электропогрузчики
80 Вольт • **2,5 – 3,5 тонны**

	Характеристики						
1.1	Производитель			Mitsubishi	Mitsubishi	Mitsubishi	
1.2	Модель			FB25N	FB25CN	FB30N	
1.3	Привод: (электро, дизель, газ, бензин)			Электро	Электро	Электро	
1.4	Оператор (сопровождающий, стоя, сидя)			Сидя	Сидя	Сидя	
1.5	Номинальная грузоподъёмность	Q	кГ	2500	2500	3000	
1.6	Номинальный центр тяжести груза	c	мм	500	500	500	
1.8	Расстояние от передней оси до спинки вил	x	мм	476	476	504	
1.9	Колёсная база	y	мм	1730	1585	1730	
	Вес						
2.1	Вес погрузчика, без груза / с АКБ (с наименьшей мачтой симплекс)		кГ	4700	4621	5152	
2.2	Нагрузка на оси с максимальным грузом, пер./ задн. (с наименьшей мачтой симплекс)		кГ	6336 / 864	6332 / 789	7313 / 839	
2.3	Нагрузка на оси без груза, пер./ задн. (с наименьшей мачтой симплекс)		кГ	2424 / 2275	2292 / 2329	2571 / 2581	
	Колёса и Шины						
3.1	Тип шин V=литые, L=пневмо, SE=суперэластик - пер./задн.			SE	SE	SE	
3.2	Размеры шин, передние	pcm/	мм	23 × 9 - 10	23 × 9 - 10	23 × 10 - 12	
3.3	Размеры шин, задние			18 × 7 - 8	18 × 7 - 8	18 × 7 - 8	
3.5	Число колёс, пер./ задн. (x=ведущие)			2 x / 2	2 x / 2	2 x / 2	
3.6	Колея (по центрам шин), передние	b10	мм	985	985	950	
3.7	Колея (по центрам шин), задние	b11	мм	970	970	970	
	Размеры						
4.1	Наклон мачты, вперёд/назад	α/ß	°	6 / 8	6 / 8	6 / 8	
4.2	Высота опущенной мачты (см. таблицы)	h1	мм	2145	2145	2165	
4.3	Свободный ход (см. таблицы)	h2	мм	100	100	100	
4.4	Высота подъёма вил (см. таблицы)	h3	мм	3300	3300	3270	
4.5	Рабочая высота с выдвинутой мачтой	h4	мм	4355	4355	4325	
4.7	Высота защитной крыши	h6	мм	2240	2240	2240	
4.8*	Высота сиденья	h7	мм	1130	1130	1130	
4.12	Высота буксировочного узла	h10	мм	395	395	395	
4.19	Габаритная длина	l1	мм	3600	3459	3628	
4.20	Длина до спинки вил (включая толщину вил)	l2	мм	2530	2389	2558	
4.21	Габаритная ширина	b1/b2	мм	1190	1190	1190	
4.22	Размеры вил (толщина, ширина, длина)	s / e / l	мм	40×100×1070	40×100×1070	45×120×1070	
4.23	Каретка по DIN 15 173 A/B/нет			2A	2A	3A	
4.24	Ширина каретки	b3	мм	1000	1000	1000	
4.31	Дорожный просвет под мачтой, с грузом	m1	мм	105	105	115	
4.32	Дорожный просвет в центре базы, с грузом (вилы опущены)	m2	мм	122	122	122	
4.33	Ширина рабочего коридора с поддоном 1000x1200мм, поперёк	Ast	мм	3805	3660	3830	
4.34a	Ширина рабочего коридора с поддоном 800x1200мм, вдоль	Ast	мм	3960	3815	3985	
4.35	Радиус поворота	Wa	мм	2064	1920	2064	
4.36	Минимальное расстояние между центрами вращения	b13	мм	160	160	160	
	Рабочие характеристики						
5.1	Скорость хода, с/без груза		км/ч	20 / 20	20 / 20	20 / 20	
5.2	Скорость подъёма, с/без груза		м/с	0.5 / 0.65	0.5 / 0.65	0.45 / 0.6	
5.3	Скорость опускания, с/без груза		м/с	0.55 / 0.5	0.55 / 0.5	0.5 / 0.45	
5.5	Номинальная тяга буксирования, с/без груза		Н	9300 / 9700	9300 / 9700	9100 / 9550	
5.6	Максимальная тяга буксирования, с/без груза (5мин режим)		Н	15800 / 16200	15800 / 16200	15550 / 16050	
5.7	Преодолеваемый наклон, с/без груза		%	15 / 25	15 / 25	13 / 22	
5.8	Максимальный преодолеваемый наклон, с/без груза		%	23 / 38	23 / 38	20 / 34	
5.9	Время разгона (10 метров), с/без груза		с	4.2 / 3.9	4.2 / 3.9	4.3 / 3.9	
5.10	Рабочий тормоз (механич./гидравл./электро/пневмо)			Гидравлич.	Гидравлич.	Гидравлич.	
	Электродвигатели						
6.1	Мощность тягового двигателя (60 мин. режим)		кВт	2 × 8	2 × 8	2 × 8	
6.2	Выходная мощность насосного двигателя при 15% режиме		кВт	20.8	20.8	25.5	
6.3	Батарея по DIN 43 531/35/36 A/B/C/нет			43536A	43536A	43536A	
6.4	Напряжение/ёмкость батареи при 5ч разряде		В/Ач	80 / 700-775	80 / 560-620	80 / 700-775	
6.5	Вес батареи		кГ	1863	1558	1863	
	Прочее						
8.1	Тип управления			AC	AC	AC	
8.2	Максимальное рабочее давление для навесного оборудования		бар	185	185	185	
8.3	Поток масла для навесного оборудования		л/мин	30	30	30	
8.4	Уровень шума, среднее значение на уровне уха оператора (EN 12053)		дБ(А)	65	65	66	
8.5	Конструкция буксировочного узла / тип DIN, ссылка			DIN 15170-H	DIN 15170-H	DIN 15170-H	

Размер *h7 замерен для сиденья типа MSG65.

** Дополнительная опция снижения рабочего давления для навесного оборудования при необходимости.

Продолжающийся процесс усовершенствования может привести к изменениям этих спецификаций.

	Mitsubishi	Mitsubishi
	FB30CN	FB35N
	Электро	Электро
	Сидя	Сидя
	3000	3500
	500	500
	504	504
	1585	1730
	5234	5591
	7355 / 878	8186 / 904
	2454 / 2780	2654 / 2937
	SE	SE
	23 × 10 - 12	23 × 10 - 12
	18 × 7 - 8	18 × 7 - 8
	2 x / 2	2 x / 2
	950	950
	970	970
	6 / 8	6 / 8
	2165	2291
	100	100
	3270	3300
	4325	4345
	2240	2240
	1130	1130
	395	395
	3487	3628
	2417	2558
	1190	1190
	45×120×1070	45×120×1070
	3A	3A
	1000	1000
	115	115
	122	122
	3690	3830
	3840	3985
	1920	2064
	160	160
	20 / 20	18 / 18
	0.45 / 0.6	0.45 / 0.6
	0.5 / 0.45	0.5 / 0.45
	9100 / 9550	8950 / 9500
	15550 / 16050	15400 / 16000
	13 / 22	12 / 20
	20 / 33	18 / 31
	4.3 / 3.9	4.4 / 3.9
	Гидравлич.	Гидравлич.
	2 × 8	2 × 8
	25.5	25.5
	43536A	43536A
	80 / 560-620	80 / 700-775
	1558	1863
	AC	AC
	185	205**
	30	30
	66	66
	DIN 15170-H	DIN 15170-H

EDIA EX

ЭЛЕКТРИЧЕСКИЙ БРИЛЛИАНТ

Безупречный. Безотказный. Непревзойдённо мощный. EDIA предлагает легендарные рабочие качества Mitsubishi, надёжность и универсальность в компактных размерах. Это всегда ценное вложение ваших денег.

Ясный, информативный дисплей

Задний мост с поворотом колёс на 100°

Круговой обзор на 360°

Высокообзорная мачта

Эргономичные органы управления на подлокотнике

Автоматический стояночный тормоз с удержанием на уклоне

Лёгкий вход-выход

Просторный отсек для ног

Характеристики мачт и остаточные грузоподъёмности

FB25N/FB25CN						FB25N	FB25CN
Тип мачты	h3 мм	h1 мм	h4 мм	h2/h5* мм	Наклон (вперед-назад)	Q @ c=500мм кг	Q @ c=500мм кг
Симплекс	3000	1995	4055	100	6°/8°	2500	2500
	3300	2145	4355	100	6°/8°	2500	2500
	3740	2410	4795	100	6°/8°	2500	2500
	4100	2590	5155	100	6°/8°	2500	2500
	4500	2800	5555	100	6°/8°	2500	2500
	5000	3050	6055	100	6°/8°	2500	2450
	5500	3300	6555	100	6°/4°	2500	2400
	6000	3550	7055	100	6°/4°	2450	2300
Дуплекс	3000	1995	4055	940	6°/8°	2500	2500
	3300	2145	4355	1090	6°/8°	2500	2500
	3700	2410	4755	1355	6°/8°	2500	2500
	4020	2590	5075	1535	6°/8°	2500	2500
Триплекс	3730	1805	4785	750	6°/6°	2500	2500
	4030	1905	5085	850	6°/6°	2500	2500
	4300	1995	5355	940	6°/6°	2500	2500
	4750	2145	5805	1090	6°/6°	2500	2500
	5060	2265	6115	1210	6°/6°	2500	2450
	5500	2410	6555	1355	6°/6°	2500	2350
	5990	2590	7045	1535	6°/4°	2400	2300
	6500	2850	7555	1795	6°/4°	1950	2100
	7000	3050	8055	1995	6°/4°	1500	1600

h1 = Высота сложенной мачты
h2 = Стандартный свободный ход
h3 = Высота подъёма вил
h4 = Рабочая высота
Q = Номинальная грузоподъёмность
c = Центр тяжести (смещение)

* h5 включает защитную решётку груза (без неё размер увеличивается на 305мм для мачт типа дуплекс и на 465мм для мачт типа триплекс)

FB30N/FB30CN						FB30N	FB30CN
Тип мачты	h3 мм	h1 мм	h4 мм	h2/h5* мм	Наклон (вперед-назад)	Q @ c=500мм кг	Q @ c=500мм кг
Симплекс	3030	2045	4085	100	6°/8°	3000	3000
	3270	2165	4325	100	6°/8°	3000	3000
	3700	2430	4755	100	6°/8°	3000	3000
	4000	2610	5055	100	6°/8°	3000	3000
	4500	2870	5555	100	6°/8°	3000	3000
	5000	3120	6055	100	6°/8°	3000	2900
	5500	3370	6555	100	6°/4°	2900	2800
	6000	3635	7055	100	6°/4°	2650	2700
Дуплекс	3000	2035	4055	980	6°/8°	3000	3000
	3250	2165	4305	1110	6°/8°	3000	3000
	3700	2430	4755	1375	6°/8°	3000	3000
	4010	2610	5065	1555	6°/8°	3000	3000
Триплекс	3690	1825	4745	770	6°/6°	3000	3000
	3990	1925	5045	870	6°/6°	3000	3000
	4320	2045	5375	990	6°/6°	3000	3000
	4700	2165	5755	1110	6°/6°	3000	2950
	5060	2285	6115	1230	6°/6°	3000	2850
	5450	2430	6505	1375	6°/6°	2900	2800
	5970	2610	7025	1555	6°/4°	2750	2650
	6470	2870	7525	1815	6°/4°	2100	2000
	7000	3070	8055	2015	6°/4°	1600	1450

FB35N						
Тип мачты	h3 мм	h1 мм	h4 мм	h2/h5* мм	Наклон (вперед-назад)	Q @ c=500мм кг
Симплекс	3000	2170	4045	100	6°/8°	3500
	3300	2290	4345	100	6°/8°	3500
	3720	2500	4765	100	6°/8°	3500
	4000	2755	5045	100	6°/8°	3500
	4500	3000	5545	100	6°/8°	3500
	5000	3250	6045	100	6°/8°	3500
	5500	3500	6545	100	6°/4°	3400
	6000	3750	7045	100	6°/4°	2800
Дуплекс	3010	2170	4055	1125	6°/8°	3500
	3300	2290	4345	1245	6°/8°	3500
	3720	2615	4765	1570	6°/8°	3500
	4000	2755	5045	1710	6°/8°	3500
Триплекс	3730	1930	4775	885	6°/6°	3500
	4010	2050	5055	1005	6°/6°	3500
	4390	2170	5435	1125	6°/6°	3500
	4700	2290	5745	1245	6°/6°	3500
	5030	2435	6075	1390	6°/6°	3450
	5580	2615	6625	1570	6°/6°	3100
	6000	2755	7045	1710	6°/4°	2900
	6510	2930	7555	1885	6°/4°	2250
	7000	3125	8045	2080	6°/4°	1700

Размеры аккумуляторной батареи

		FB25N	FB25CN	FB30N	FB30CN	FB35N
Напряжение батареи	В	80	80	80	80	80
Емкость при разряде в течение 5 часов	Ач	700-775	560-620	700-775	560-620	700-775
Масса батареи	кг	1863	1558	1863	1558	1863
Размеры ящика батареи						
Длина	мм	1028	1028	1028	1028	1028
Ширина	мм	855	711	855	711	855
Высота	мм	784	784	784	784	784
Размер отсека батареи						
Длина	мм	1056	1056	1056	1056	1056
Ширина	мм	865	720	865	720	865
Высота*	мм	790	790	790	790	790

* Допуск 5 мм

MITSUBISHI FORKLIFT TRUCKS

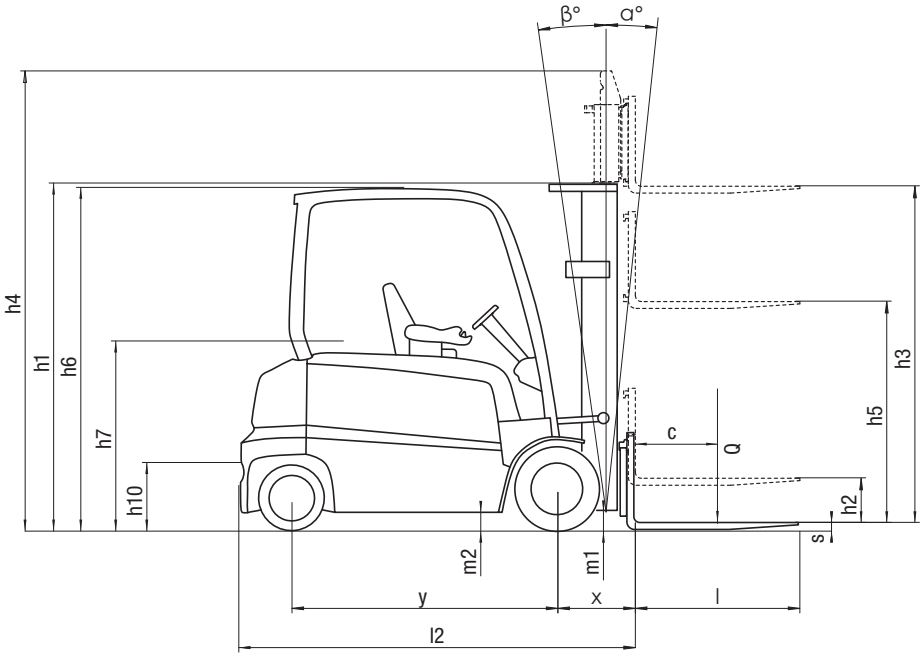

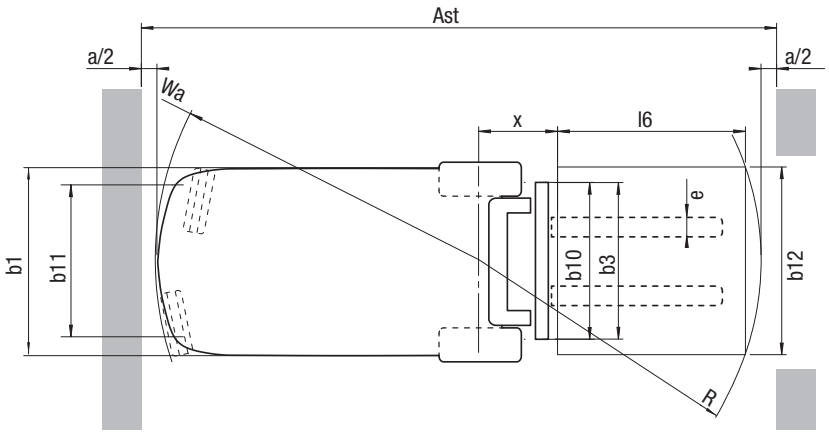

h1 = Высота сложенной мачты
h2 = Стандартный свободный ход
h3 = Высота подъёма вил
h4 = Рабочая высота
h5 = Специальный свободный ход
Q = Номинальная грузоподъёмность
c = Центр тяжести (смещение)

Ast = Ширина рабочего коридора с грузом
Ast = Wa +R + a
Wa = Радиус поворота
R = $\sqrt{(l6 + x)^2 + (b12 / 2 - b13)^2}$
a = Запас безопасности = 2 x 100 мм
l6 = Длина поддона
b12 = Ширина поддона

FB25-35N / FB25-30CN модели
Грузоподъемность при различном расположении центров тяжести

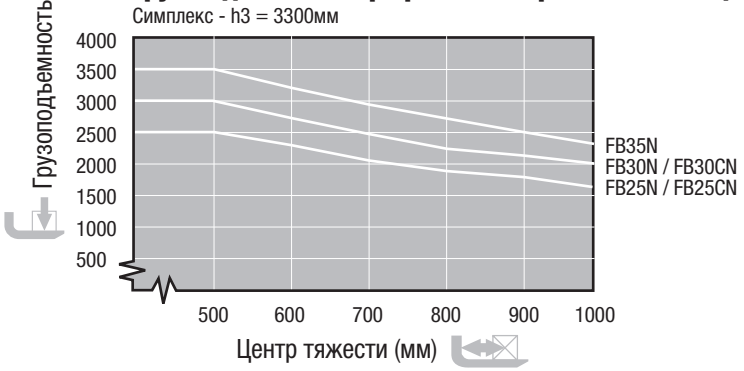

Контроль скорости на поворотах для устойчивости

Способен работать в любых условиях

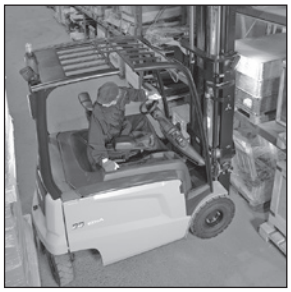

Маневренность в тесных пространствах

Ход и обработка груза

- *Система* **Sensitive Drive System (SDS)** *обеспечивает плавный старт и торможение, повышает маневренность и точно контролирует скорость по нажиму акселератора.*
- *Интеллектуальная система управления замеряет угол поворота колёс и снижает скорость при маневрировании для максимальной устойчивости и точности выполнения поворота.*
- *Чувствительная пальчиковая система придаёт естественность управлению движениями гидравлики.*

Рулевое управление

- *Высокая маневренность и плавное трогание с места в тесных пространствах благодаря схеме с двумя тяговыми двигателями и повороту рулевых колёс на 100°.*
- *Оптимальный баланс между размером рулевых колёс и усилиями рулевой системы позволяет уверенно маневрировать на всех скоростях.*

Ходовая система

- **Режим ECO** *обеспечивает плавную работу с оптимальным расходом энергии, что идеально для длительных смен, тренировки новых и временных операторов.*
- **Режим PRO** *устанавливает максимальные рабочие параметры, предоставляя все возможности для опытных операторов.*
- *Индивидуальные установки могут быть настроены сервисным инженером для точного соответствия потребностям задачи.*

Мачта и вилы

- *Круговой обзор груза, концов вил, передних и задних колёс, благодаря оптимизированной конструкции мачты, колёс, приборной панели и противовеса, обеспечивает уверенную и безопасную работу в стеснённых условиях.*

Тормозная система

- *Герметичные многодисковые тормоза с масляным охлаждением защищены от загрязнений и практически не требуют обслуживания.*
- *Стояночный тормоз активируется автоматически и удерживает погрузчик на уклоне при не нажатом акселераторе, предотвращая его скатывание назад.*

Гидравлическая система

- *Точное и чувствительное управление наклоном и боковым смещением позволяет выполнять эти движения быстрее и безопаснее.*

Системы электропитания и управления

- *Тщательная компоновка, обеспечивающая лёгкий и быстрый доступ к узлам и агрегатам, снижает время простоев и затраты на обслуживание.*
- *Герметизированные разъёмы снижают потребность в обслуживании и ремонте.*

Опции включают:

- **Автоматическое ограничение скоростей хода и наклона**
- **Эргономичная педаль присутствия оператора**
- **Интуитивное джойстиковое управление**
- **Автоматическое центрирование наклона**
- **Интегрированное разжимание захвата**
- **Замена батареи ручной гидравлической тележкой**
- **Боковая замена батареи**
- **Ветровое стекло со стеклоочистителем и омывателем**
- **Панельная кабина**
- **Высокообзорная защитная крыша**

когда **надёжность** *это* **главное**

Как и любая продукция, носящая имя Mitsubishi, наша подъёмно транспортная техника опирается на огромные ресурсы и новейшие технологии одной из самых больших корпораций в мире. И когда мы обещаем вам качество, надёжность и эффективность ваших вложений, вы знаете, что мы способны это гарантировать.

Каждая модель нашего полного, удостоенного призов ряда вилочных погрузчиков и складской техники, создана по самой строгой спецификации и призвана работать для вас… день за днём… год за годом… какой бы тяжёлой ни была работа… и какими бы сложными ни были условия.

Для обеспечения безостановочной производительной работы ваших погрузчиков, у нас есть сеть локальных дилеров, тщательно подобранных по приверженности принципу заботы о потребителе… и пользующихся всемерной поддержкой Mitsubishi Forklift Trucks.

Этот дружелюбный локальный сервис охватывает всё – от выбора модели и конфигурации, идеально подходящей для ваших конкретных задач, до предложения гибких финансовых схем и сервисных пакетов, эксклюзивных программ гарантии, кратко- и долгосрочной аренды, выездных бригад скорой технической помощи, а также самой быстрой и надёжной поставки запчастей.

Только Mitsubishi может предложить вам комбинацию глобального технического превосходства продукции и отличную поддержку на местах… только Mitsubishi предлагает продукцию такого качества по приемлемым ценам… и только Mitsubishi ставит надёжность так же высоко в своих приоритетах, как и вы. Свяжитесь со своим местным дилером сейчас и обсудите, что может сделать Mitsubishi для вас.

Вы можете найти ближайшего дилера на сайте
www.mitforklift.com

MITSUBISHI FORKLIFT TRUCKS

CRusSM1591 (04/19)
© 2019 MCFE
Отпечатано в Нидерландах

mitforklift@mcfe.nl **www.mitforklift.com**

ПРИМЕЧАНИЕ: Спецификации изделий могут меняться в зависимости от пределов допусков изготовления, состояния изделия, типа шин, состояния полов и покрытий, вида и условий работы. Машины могут быть показаны в нестандартной комплектации. Специальные требования и наличие желаемых конфигураций необходимо обсудить с дистрибьютором Mitsubishi. Mitsubishi следует политике постоянного совершенствования своей техники, поэтому некоторые материалы, опции или характеристики могут быть изменены без уведомления.