FB40C 2
FB40 2
FB45C 2
FB45 2
FB50 2
FB40S 2
FB50S 2

Серия FB

Электропогрузчики • 4 Опорные с пневмошинами
80 Вольтовые с AC приводом • **4.0 – 5.0 тонн**

Мощные характеристики… с малыми энергозатратами

Экономия на счетах за электроэнергию не должна ограничивать рабочие характеристики. Погрузчики серии FB оптимизированы для повышения эффективности вашей работы и потребляют до 25% меньше энергии. Наши модели **Ecologic (ECO)** приспособлены для эффективной работы в любых условиях, а модели **Progressive (PRO)** обеспечивают новый уровень рабочих характеристик, благодаря повышенным скоростям хода и подъёма.

Погрузчик может быть эффективен только в той мере, в какой эффективен сам оператор, поэтому мы постарались придать машине такие качества, которые позволили бы максимально использовать потенциал вашего оператора. От системы программирования рабочих параметров по своему выбору и до просторного рабочего отсека, мы сконцентрировали внимание на увеличении мощности, повышении комфорта и безопасности, чтобы ваш оператор мог сосредоточиться на своей работе.

Рама и корпус

- *Прочная рама обеспечивает исключительную выносливость в любых условиях работы.*
- *Высоко расположенный шарнир крепления рулевого моста и низкий центр тяжести обеспечивают высокую устойчивость.*
- *Отличная видимость сквозь крышу и мачта повышенной обзорности позволяют точно и уверенно манипулировать грузом.*

Привод хода

- *Выбор системы управления (ECO и PRO) позволяет точно адаптировать рабочие характеристики погрузчика к вашим потребностям.*
- *Привод Ecologic (ECO) максимизирует энергоэффективность и характеристики для типичных профилей работы.*
- *Модели Progressive (PRO) имеют более высокие скорости хода и подъёма для интенсивной работы.*
- *Система управления оптимизирует скорость на поворотах – для дальнейшего повышения устойчивости.*

MITSUBISHI FORKLIFT TRUCKS

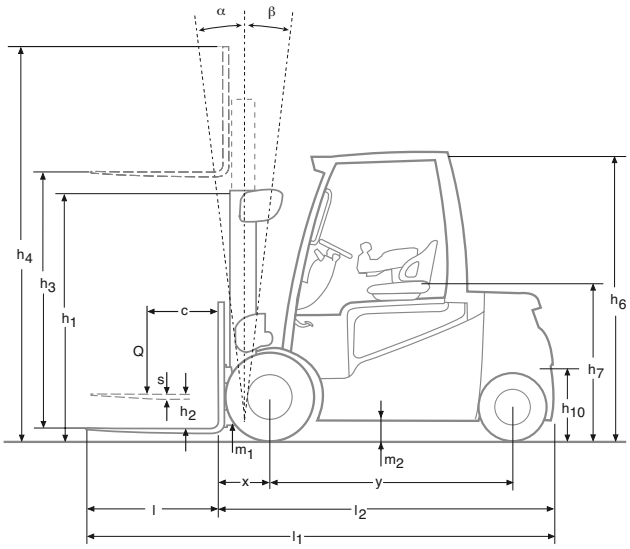

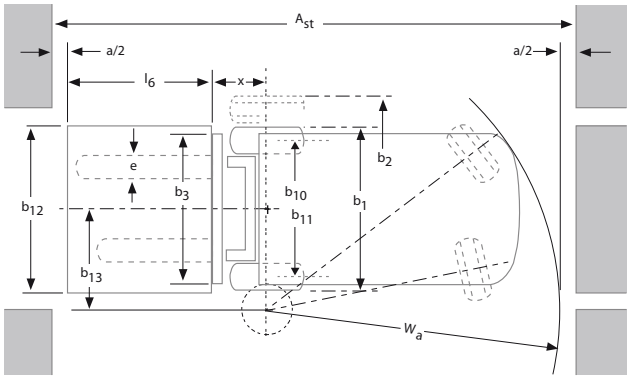

h1 Высота опущенной мачты
h2 Свободный ход
h3 Высота подъёма вил
h4 Рабочая высота
h5 Специальный свободный ход
Q Номинальная грузоподъёмность
c Центр тяжести (смещение)

Ast = Wa + x + l6 + a
Ast = Ширина рабочего коридора
Wa = Радиус поворота
a = Запас безопасности = 2 x 100 мм
l6 = Длина поддона (800 или 1000 мм)
b12 = Ширина поддона (1200 мм)

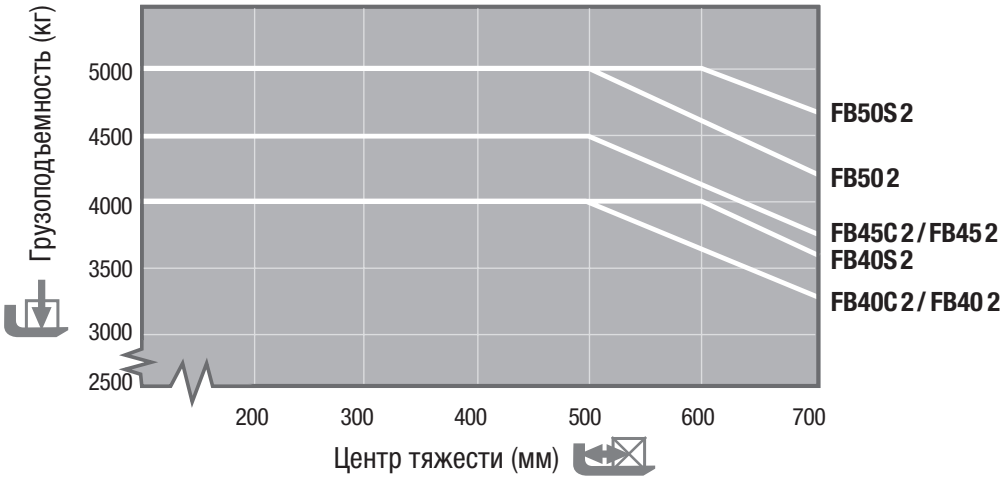

Серия FB

Электропогрузчики • 4 Опорные с пневмошинами
80 Вольтовые с AC приводом • **4.0 – 5.0 тонны**

	Характеристики					
1.1	Производитель		Mitsubishi	Mitsubishi	Mitsubishi	
1.2	Модель		FB40C 2	FB40 2	FB45C 2	
1.3	Привод: (электро, дизель, газ, бензин)		Электро	Электро	Электро	
1.4	Оператор (сопровождающий, стоя, сидя)		Сидя	Сидя	Сидя	
1.5	Номинальная грузоподъѐмность	Q (kg)	4,000	4,000	4,500	
1.6	Номинальный центр тяжести груза	c (мм)	500	500	500	
1.8	Расстояние от передней оси до спинки вил	x (мм)	510[1]	510[1]	510[1]	
1.9	Колѐсная база	y (мм)	1856	2000	1856	
	Вес					
2.1	Вес погрузчика, без груза / с АКБ (с наименьшей мачтой симплекс)	kg	6726	6701	7186	
2.2	Нагрузка на оси с максимальным грузом, пер./ задн. (с наименьшей мачтой симплекс)	kg	9730 / 996	9726 / 975	10608 / 1078	
2.3	Нагрузка на оси без груза, пер./ задн. (с наименьшей мачтой симплекс)	kg	3553 / 3173	3706 / 2995	3659 / 3527	
	Колёса и Шины					
3.1	Тип шин V=литые, L=пневмо, SE=суперэластик - пер./задн.		SE / SE	SE / SE	SE / SE	
3.2	Размеры шин, передние		250-15	250-15	28×12.5-15	
3.3	Размеры шин, задние		21×8-9	21×8-9	21×8-9	
3.5	Число колѐс, пер./ задн. (x=ведущие)		2x/2	2x/2	2x/2	
3.6	Колея (по центрам шин), передние	b10 (мм)	1115	1115	1155	
3.7	Колея (по центрам шин), задние	b11 (мм)	950	950	950	
	Размеры					
4.1	Наклон мачты, вперѐд/назад	a/b °	6/8	6/8	6/8	
4.2	Высота опущенной мачты (см. таблицы)	h1 (мм)	2300	2300	2286	
4.3	Свободный ход (см. таблицы)	h2 (мм)	150	150	150	
4.4	Высота подъѐма вил (см. таблицы)	h3 (мм)	3000	3000	3000	
4.5	Рабочая высота с выдвинутой мачтой	h4 (мм)	3676	3676	3660	
4.7	Высота защитной крыши	h6 (мм)	2365	2365	2350	
4.8	Высота сиденья	h7 (мм)	1313	1313	1303	
4.12	Высота буксировочного узла	h10 (мм)	396	396	396	
4.12.1	Высота 2го буксировочного узла	(мм)	566	566	566	
4.19	Габаритная длина	l1 (мм)	3818	3952	3818	
4.20	Длина до спинки вил (включая толщину вил)	l2 (мм)	2668	2812	2668	
4.21	Габаритная ширина	b1/b2 (мм)	1340	1340	1450	
4.22	Размеры вил (толщина, ширина, длина)	s / e / l (мм)	50×125×1150	50×125×1150	50×150×1150	
4.23	Каретка по DIN 15 173 A/B/нет		3A	3A	3A	
4.24	Ширина каретки	b3 (мм)	1260	1260	1260	
4.31	Дорожный просвет под мачтой, с грузом	m1 (мм)	136	136	122	
4.32	Дорожный просвет в центре базы, с грузом (вилы опущены)	m2 (мм)	150	150	140	
4.33	Ширина рабочего коридора с поддоном 1000x1200мм, поперѐк	Ast (мм)	3965	4160	3965	
4.34	Ширина рабочего коридора с поддоном 800x1200мм, поперѐк	Ast (мм)	4165	4360	4165	
4.35	Радиус поворота	Wa (мм)	2284	2450	2284	
4.36	Минимальное расстояние между центрами вращения	b13 (мм)	660	721	660	
	Рабочие характеристики					
5.01a	Скорость хода, с/без груза, в режиме eco	км / ч	14 / 16	14 / 16	14 / 15.5	
5.01b	Скорость хода, с/без груза, в режиме pro	км / ч	15 / 17	15 / 17	15 / 16.5	
5.02a	Скорость подъёма, с/без груза, в режиме eco	m/s	0.31 / 0.43	0.31 / 0.43	0.30 / 0.41	
5.02b	Скорость подъёма, с/без груза, в режиме pro	m/s	0.35 / 0.5	0.35 / 0.5	0.33 / 0.45	
5.03a	Скорость опускания, с/без груза, в режиме eco	m/s	0.54 / 0.46	0.54 / 0.46	0.52 / 0.47	
5.03b	Скорость опускания, с/без груза, в режиме pro	m/s	0.55 / 0.5	0.55 / 0.5	0.55 / 0.5	
5.05a	Номинальная тяга буксирования, с/без груза, в режиме eco	N	5100 / 5600	5100 / 5600	4900 / 5500	
5.05b	Номинальная тяга буксирования, с/без груза, в режиме pro	N	5100 / 5600	5100 / 5600	4900 / 5500	
5.06a	Максимальная тяга буксирования (краткосрочно 5мин.), с/без груза, в режиме eco	N	14600 / 14900	14600 / 14900	14500 / 14800	
5.06b	Максимальная тяга буксирования (краткосрочно 5мин.), с/без груза, в режиме pro		14600 / 14900	14600 / 14900	14500 / 14800	
5.07a	Преодолеваемый наклон, с/без груза, в режиме eco	N	9.3 / 15.4	9.3 / 15.4	8.1 / 13.5	
5.07b	Преодолеваемый наклон, с/без груза, в режиме pro	%	10.8 / 17.7	10.8 / 17.7	9.4 / 15.8	
5.08a	Максимальный преодолеваемый наклон, с/без груза, в режиме eco	%	14.1 / 22.3	14.1 / 22.3	12.5 / 20.4	
5.08b	Максимальный преодолеваемый наклон, с/без груза, в режиме pro	%	15.4 / 26.1	15.4 / 26.1	13.7 / 23.9	
5.09a	Время разгона (10 метров), с/без груза, в режиме eco	%	5/2 / 4.4	5.2 / 4.4	5.7 / 4.8	
5.09b	Время разгона (10 метров), с/без груза, в режиме pro	s	5 / 4.4	5 / 4.4	5.5 / 4.8	
5.10	Рабочий тормоз (механич./гидравл./электро/пневмо)	s	Электро	Электро	Электро	
	Электродвигатели					
6.1	Мощность тягового двигателя (60 мин. режим)		14.5 / 18.0	14.5 / 18.0	14.5 / 18.0	
6.2	Выходная мощность насосного двигателя при 15% режиме	kW	20 / 24	20 / 24	20 / 24	
6.3	Батарея по DIN 43 531/35/36 A/B/C/нет	kW	A 43536	A 43536	A 43536	
6.4	Напряжение/ѐмкость батареи при 5ч разряде		80 / 775	80 / 930	80 / 775	
6.5	Вес батареи	V /Ah	1863	2178	1863	
6.6	Потребление энергии по циклу VDI, 60 циклов	kg	11	11	12.1	
	Прочее					
8.1	Тип управления		Импульсное / AC	Импульсное / AC	Импульсное / AC	
8.2	Максимальное рабочее давление для навесного оборудования	bar	200	200	200	
8.3	Поток масла для навесного оборудования	l/min	30	30	30	
8.4	Уровень шума, среднее значение на уровне уха оператора (EN 12053)	dB(A)	<70	<70	<70	
8.5	Конструкция буксировочного узла / тип DIN, ссылка		15170 / H	15170 / H	15170 / H	

Mitsubishi	Mitsubishi	Mitsubishi	Mitsubishi
FB45 2	FB50 2	FB40S 2	FB50S 2
Электро	Электро	Электро	Электро
Сидя	Сидя	Сидя	Сидя
4500	4990	4000	5000
500	500	600	600
510[1]	510[1]	510[1]	510[1]
2000	2000	2080	2080
7161	7549	7176	8036
10549 / 1112	11282 / 1257	10025 / 1151	11677 / 1359
3777 / 3385	3772 / 3777	3891 / 3285	3932 / 4104
SE / SE	SE / SE	SE / SE	SE / SE
28 × 12.5-15	28 × 12.5-15	28 × 12.5-15	28 × 12.5-15
21 × 8-9	21 × 8-9	23 × 10-12	23 × 10-12
2x/2	2x/2	2x/2	2x/2
1155	1155	1155	1155
950	950	1200	1200
6/8	6/8	6/8	6/8
2286	2286	2286	2287
150	150	150	150
3000	3000	3000	3000
3660	3810	3810	3810
2350	2350	2350	2350
1303	1303	1303	1303
396	396	396	396
566	566	566	566
3962	3952	4102	4102
2812	2812	2952	2952
1450	1450	1450	1450
50×150×1150	50×150×1150	50×150×1150	60×150×1150
3A	3A	3A	4A
1260	1260	1260	1260
122	122	122	122
140	140	150	150
4160	4160	4379	4379
4360	4360	4579	4579
2450	2450	2637	2637
721	721	673	673
14 / 15.5	14 / 15	14 / 15.5	13.5 / 14.5
15 / 16.5	15 / 16	15 / 16.5	14.5 / 15.5
0.30 / 0.41	0.28 / 0.41	0.30 / 0.41	0.27 / 0.40
0.33 / 0.45	0.33 / 0.45	0.33 / 0.45	0.31 / 0.45
0.52 / 0.47	0.52 / 0.47	0.52 / 0.47	0.51 / 0.5
0.55 / 0.5	0.55 / 0.5	0.55 / 0.5	0.55 / 0.5
4900 / 5500	4800 / 5400	4900 / 5500	4700 / 5300
4900 / 5500	4800 / 5400	4900 / 5500	4700 / 5300
14500 / 14800	14400 / 14700	14500 / 14800	14400 / 14700
14500 / 14800	14400 / 14700	14500 / 14800	14400 / 14700
8.1 / 13.5	7.5 / 13.5	8.1 / 13.5	7.1 / 12.7
9.4 / 15.8	8.8 / 15.8	9.4 / 15.8	8.4 / 15
12.5 / 20.4	12.1 / 20.0	12.5 / 20.4	11.4 / 18.9
13.7 / 23.9	13.2 / 23.4	13.7 / 23.4	12.5 / 22.2
5.7 / 4.8	6.0 / 5.2	5.7 / 4.8	6.4 / 5.5
5.5 / 4.8	5.8 / 5.2	5.5 / 4.8	6.1 / 5.5
Электро	Электро	Электро	Электро
14.5 / 18.0	14.5 / 18.0	14.5 / 18.0	14.5 / 18.0
20 / 24	20 / 24	20 / 24	20 / 24
A 43536	A 43536	A 43536	A 43536
80 / 930	80 / 930	80 / 930	80 / 930
2178	2178	2178	2178
12.1	<12.5	<12.5	13.15
Импульсное / AC	Импульсное / AC	Импульсное / AC	Импульсное / AC
200	200	200	200
30	30	30	30
<70	<70	<70	<70
15170 / H	15170 / H	15170 / H	15170 / H

Характеристики и Грузоподъёмность Мачт

Тип мачты					Грузоподъёмность (кГ)	
FB40S 2 / FB50 2					**FB40S 2**	**FB50 2**
	h3 (мм)	h1 (мм)	h2/h5 (мм)	h4 (мм)	Q @ c = 600мм	Q @ c = 500мм
Симплекс	2750 [1)]	2165	150	3608	4000	4990
	3000 [1)]	2290	150	3858	4000	4990
	3100 [1)]	2348	150	3958	4000	4990
	3300 [1)]	2440	150	4158	4000	4990
	3500	2548	150	4358	4000	4990
	3700	2640	150	4558	4000	4990
	4000	2795	150	4858	4000	4990
	4300	2940	150	5158	4000	4990
	4500 [1)]	3040	150	5358	4000	4990
	5000	3290	150	5858	4000	4990
	5500	3540	150	6358	4000	4990
	6000	3790	150	6858	3700	4600
	6500	4040	150	7358	–	–
Дуплекс	2775 [1)]	2140	1232	3683	4000	4990
	3142 [1)]	2323	1415	4050	4000	4990
	3342 [1)]	2423	1515	4250	4000	4990
	3542	2523	1615	4450	4000	4990
	3675	2590	1682	4583	4000	4990
	4035	2770	1862	4943	4000	4990
	4395 [1)]	2950	2042	5303	4000	4990
	5095	3300	2392	6003	4000	4990
	5524	3515	2607	6432	–	–
Триплекс	4150 [1)]	2140	1232	5058	4000	4990
	4400 [1)]	2223	1315	5308	4000	4990
	4700 [1)]	2323	1415	5608	4000	4990
	4850 [1)]	2373	1465	5758	4000	4990
	5000 [1)]	2423	1515	5908	4000	4990
	5300	2523	1615	6208	4000	4990
	5500	2590	1682	6408	4000	4990
	6000	2770	1862	6908	3750	4440
	6500 [1)]	2950	2042	7408	3500	3890
	7000 [1)]	3120	2212	7908	3280	3340
	7500	3300	2392	8408	–	–

Отсек батареи	FB40C/45C	FB40/45/50/40S/50S
Длина (мин)	1028	1028
Ширина (мин)	855	999
Высота (мин)	784	784
Минимальный вес (80В)	1863	2178

Лёгкий заход-выход

Полностью регулируемая рулевая колонка

Обзорная защитная крыша

Большой выбор опционных конфигураций

Тип мачты					Грузоподъёмность (кГ)	
FB40C 2 / FB40 2 / FB45C 2 / FB45 2					**FB40C 2 / FB40 2**	**FB45C 2 / FB45 2**
	h3 (мм)	h1 (мм)	h2/h5 (мм)	h4 (мм)	Q @ c = 500мм	Q @ c = 500мм
Симплекс	2750 [1]	2165	150	3465	4000	4500
	3000 [1]	2290	150	3715	4000	4500
	3100 [1]	2348	150	3823	4000	4500
	3300 [1]	2440	150	4015	4000	4500
	3500	2548	150	4223	4000	4500
	3700	2640	150	4415	4000	4500
	4000	2795	150	4720	4000	4500
	4300	2940	150	5015	4000	4500
	4500 [1]	3040	150	5215	4000	4500
	5000	3290	150	5715	4000	4500
	5500	3540	150	6215	4000	4500
	6000	3790	150	6715	3700	–
	6500	4040	150	7215	–	–
Дуплекс	2775 [1]	2140	1382	3533	4000	4500
	3142 [1]	2323	1565	3900	4000	4500
	3342 [1]	2423	1665	4100	4000	4500
	3542	2523	1765	4300	4000	4500
	3675	2590	1832	4433	4000	4500
	4035	2770	2012	4793	4000	4500
	4395 [1]	2950	2192	5153	4000	4500
	5095	3300	2542	5853	4000	4500
	5524	3515	2757	6282	–	–
Триплекс	4150 [1]	2140	1382	4908	4000	4500
	4400 [1]	2223	1465	5158	4000	4500
	4700 [1]	2323	1565	5458	4000	4500
	4850 [1]	2373	1615	5608	4000	4500
	5000 [1]	2423	1665	5758	4000	4500
	5300	2523	1765	6058	4000	4500
	5500	2590	1832	6258	4000	4500
	6000	2770	2012	6758	3750	4220
	6500 [1]	2950	2170	7280	3500	3890
	7000 [1]	3120	2350	7770	3280	3380
	7500	3300	2490	8310	3050	2870

Тип мачты					Г/П (кГ)
FB50S 2					
	h3 (мм)	h1 (мм)	h2/h5 (мм	h4 (мм)	Q @ c = 600мм
Симплекс	2480 [1]	2165	150	3453	5000
	2846 [1]	2348	150	3819	5000
	3030 [1]	2440	150	4003	5000
	3246	2548	150	4219	5000
	3430	2640	150	4403	5000
	3740	2795	150	4713	5000
	4030	2940	150	5003	5000
	4230 [1]	3040	150	5203	5000
	4730	3290	150	5703	5000
	5230	3540	150	6203	5000
	5730	3790	150	6703	–
	6230	4040	150	7203	–
Дуплекс	2570 [1]	2140	1117	3593	5000
	2932 [1]	2323	1300	3955	5000
	3132	2423	1400	4155	5000
	3332	2523	1500	4355	5000
	3465	2590	1567	4488	5000
	3825	2770	1747	4848	5000
	4185 [1]	2950	1927	5208	5000
	4885	3300	2277	5908	5000
	5314	3515	2492	6337	–
Триплекс	3875 [1]	2140	1117	4898	5000
	4120 [1]	2223	1200	5143	5000
	4420 [1]	2323	1300	5443	5000
	4720	2423	1400	5743	5000
	5020	2523	1500	6043	5000
	5220	2590	1567	6243	5000
	5750	2770	1747	6773	4760
	6280 [1]	2950	1927	7303	4450
	6780 [1]	3120	2097	7803	4250
	7320	3300	2277	8343	–

[1] Мачта недоступна в комбинации с опцией высокая посадка оператора (на 300мм выше, чем стандартная), TP/HI.

MITSUBISHI FORKLIFT TRUCKS

Ясный дисплей

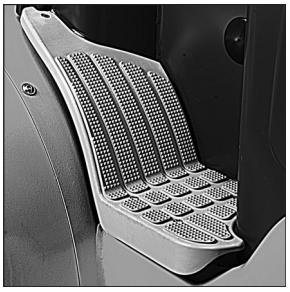

Низкая нескользящая подножка

Просторная кабина

Рулевая система

- *Динамическая система рулевого управления эффективно реагирует на скорость и рабочие условия для точного и надёжного управления.*

Тормозная система

- *Автоматический стояночный тормоз обеспечивает повышенную безопасность при работе на рампах и уклонах.*

Гидравлическая система

- *Высокоэффективная гидравлика повышает выходную мощность при минимальных потерях энергии..*

Электропитание и система управления

- *Продвинутый контроллер по трёхфазной технологии плавно управляет ускорением, скоростью и торможением – снижая расход энергии и повышая производительную выходную мощность.*
- *Система боковой замены батареи позволяет менять её легко, быстро и безопасно, обеспечивая многосменную работу.*

Отсек оператора и органы управления

- *Ясный и понятный дисплей предупреждает водителей и сервисных инженеров о потенциальных проблемах, позволяя избежать повреждений.*
- *Низкая подножка с противоскользящими свойствами и большая ровная подножка обеспечивают лёгкость захода-выхода в просторный отсек оператора.*
- *Система защиты оператора блокирует все движения погрузчика, если оператор не сидит на рабочем месте с пристёгнутым ремнём.*
- *Регулируемый подлокотник со встроенными рычажками пальчикового управления повышает удобство и точность управления.*
- *Положение рулевой колонки быстро и лёгко регулируется точно под потребности любого оператора.*
- *Плавающая подвеска кабины сводит к минимуму вибрации, снижая напряжение и утомляемость оператора, даже при длительных рабочих сменах.*
- *Технология пониженной шумности обеспечивает уровень шума на уровне уха оператора не громче обычного разговора.*

Другие особенности

- *Качества RapidAccess обеспечивают быстрый и лёгкий доступ для проверок и обслуживания всех зон машины.*

Опции

- **Пакет Progressive (PRO)**
- **Система боковой замены батареи**
- **Широкий выбор аксессуаров**

когда **надёжность** *это* **главное**

Как и любая продукция, носящая имя Mitsubishi, наша подъёмно транспортная техника опирается на огромные ресурсы и новейшие технологии одной из самых больших корпораций в мире. И когда мы обещаем вам качество, надёжность и эффективность ваших вложений, вы знаете, что мы способны это гарантировать.

Каждая модель нашего полного, удостоенного призов ряда вилочных погрузчиков и складской техники, создана по самой строгой спецификации и призвана работать для вас... день за днём... год за годом... какой бы тяжёлой ни была работа... и какими бы сложными ни были условия.

Для обеспечения безостановочной производительной работы ваших погрузчиков, у нас есть сеть локальных дилеров, тщательно подобранных по приверженности принципу заботы о потребителе... и пользующихся всемерной поддержкой Mitsubishi Forklift Trucks

Этот дружелюбный локальный сервис охватывает всё – от выбора модели и конфигурации, идеально подходящей для ваших конкретных задач, до предложения гибких финансовых схем и сервисных пакетов, эксклюзивных программ гарантии, кратко- и долгосрочной аренды, выездных бригад скорой технической помощи, а также самой быстрой и надёжной поставки запчастей.

Только Mitsubishi может предложить вам комбинацию глобального технического превосходства продукции и отличную поддержку на местах... только Mitsubishi предлагает продукцию такого качества по приемлемым ценам... и только Mitsubishi ставит надёжность так же высоко в своих приоритетах, как и вы. Свяжитесь со своим местным дилером сейчас и обсудите, что может сделать Mitsubishi для вас.

www.mitforklift.com

MITSUBISHI FORKLIFT TRUCKS

CRuSM1811 (11/16)
© 2016 MCFE
Printed in The Netherlands

mitforklift@mcfe.nl **www.mitforklift.com**

ПРИМЕЧАНИЕ: Спецификации изделий могут меняться в зависимости от пределов допусков изготовления, состояния изделия, типа шин, состояния полов и покрытий, вида и условий работы. Машины могут быть показаны в нестандартной комплектации. Специальные требования и наличие желаемых конфигураций необходимо обсудить с дистрибьютором Mitsubishi. Mitsubishi следует политике постоянного совершенствования своей техники, поэтому некоторые материалы, опции или характеристики могут быть изменены без уведомления.