MOVE THE WORLD FORWARD MITSUBISHI HEAVY INDUSTRIES GROUP

FB10-25(L)CB

ЧЕТЫРЕХОПОРНЫЙ ЭЛЕКТРОПОГРУЗЧИК

1.0 – 2.5 **тонн**

ПОДНИМАЕМ ТРЕБОВАНИЯ… СНИЖАЕМ ВАШИ РАСХОДЫ

Сочетая в себе исключительную эргономику, множество функций безопасности и выдающуюся энергоэффективность, серия FB-CB представляет собой электрический вилочный погрузчик, который обеспечивает высокую производительность при одновременном снижении ваших затрат.

ТЕХНИЧЕСКИЕ ХАРАКТЕРИСТИКИ

FB10CB	FB25CB
FB15CB	FB20LCB
FB18CB	FB25LCB
FB20CB	

КОГДА НАДЕЖНОСТЬ – ЭТО ВСЕ ...

MITSUBISHI FORKLIFT TRUCKS

Серия FB10-25(L)CB

ЭЛЕКТРИЧЕСКИЕ ПОГРУЗЧИКИ

1.0 – 2.5 тонн

Конструкция, не требующая технического обслуживания, и легкодоступные точки обслуживания делают простои минимальными.

Благодаря легкому доступу и удобной кабине операторы могут обеспечить оптимальную производительность в самых продолжительных сменах.

Серия FB-CB предлагает на выбор девять моделей грузоподъемностью от 1,0 до 2,5 тонн. Вместе с большим спектром опций и степенью водонепроницаемости IPx4, и вы получите удивительно универсальный электрический грузовик, который сможет справляться с вашей работой как в помещении, так и на улице.

УПРАВЛЕНИЕ

- **Настройка максимально допустимой скорости** для более безопасной работы.
- **Curve control** снижает скорость во время поворота, обеспечивая максимальную стабильность и плавность прохождения поворотов.
- **Автоматическое увеличение крутящего момента** при больших нагрузках или подъемах, мощность увеличивается для сохранения стабильной производительности.

РАМА И КОРПУС

- **Компактный дизайн** позволяет легко работать в ограниченном пространстве.
- **Рама повышенной прочности** гарантирует, что погрузчик будет таким же надежным, как и маневренным.
- **Низкий центр тяжести** обеспечивает более плавную и стабильную езду и предотвращает тряску во время поворота.

МАЧТА И ВИЛЫ

- **Исключительный обзор** благодаря особой конструкции высокопрочной мачты, обеспечивающей оператору отличную видимость вперед.

РУЛЕВАЯ СИСТЕМА

- **Рулевое управление с полным гидроусилителем** обеспечивает быстрое реагирование, точность и легкость для оператора, а также отсутствие заеданий даже при быстром рулении.

ТОРМОЗА

- **Система рекуперативного торможения** дает более длительное время работы за счет рекуперации электроэнергии.

ЭЛЕКТРИЧЕСКИЕ И КОНТРОЛЬНЫЕ СИСТЕМЫ

- **Режим ECO** снижает потребление электроэнергии и увеличивает время работы на одной зарядке (до 11,5 часов).
- **Выбор настроек для работы оператора** регулирует характеристики тяги в соответствии с условиями, уровнем квалификации и предпочтениями оператора.
- **Пользовательский режим** позволяет более индивидуально настраивать управление погрузчиком, чтобы адаптировать его для каждого водителя.
- **Автоматическое отключение питания** экономит электроэнергию, если погрузчик не используется в течение 15 минут.
- **Умная многофункциональная централизованная система управления** обеспечивает безопасную и грамотную работу.

КАБИНА И ОРГАНЫ УПРАВЛЕНИЯ

- **Круговой обзор** вместе с эргономичным расположением всех органов управления повышает комфорт, снижает утомляемость, повышает точность и производительность.
- **Низкая высота ступеньки** и противоскользящая поверхность позволяют легко входить и выходить из кабины оператора.
- **Большая высота над головой** и меньшая высота сиденья подходят для операторов разного роста и комплекций.
- **Регулируемая рулевая колонка** обеспечивает оптимальное положение для оператора.
- **Задняя ручка с кнопкой сигнала** обеспечивает устойчивое положение при движении задним ходом.
- **Низкий уровень шума и вибрации** повышают комфорт и снижают утомляемость.
- **Четкий и информативный дисплей** отображает всю важную информацию, даже при ярком солнечном свете.
- **Большое отделение** для хранения вещей.

ДРУГИЕ ОСОБЕННОСТИ

- **Простота обслуживания** обеспечивает быстрый и легкий доступ ко всем зонам для проверки и обслуживания.
- **Длительный интервал обслуживания** и выбор высококачественных компонентов в сочетании с конструкцией, не требующей особого обслуживания, сводят к минимуму время простоя и стоимость владения.
- **Степень защиты IPx4** позволяет работать на открытом воздухе даже под дождем и при сильном ветре.
- **Предупреждение о стояночном тормозе** — зуммер и визуальный знак на дисплее предупреждают оператора о включении и отпускании стояночного тормоза.

Дополнительная информация о серии FB10-25 (L) CB доступна на сайте mitforklift.com.

Для получения более подробной информации посетите наш сайт mitforklift.com

http://mft2.eu/fb10-25cb

Постоянное улучшение конструкции может привести к изменениям в этих спецификациях.

VDI - ПРОИЗВОДИТЕЛЬНОСТЬ И РАЗМЕРЫ

1.1	Производитель			Mitsubishi Forklift Trucks	Mitsubishi Forklift Trucks	Mitsubishi Forklift Trucks	Mitsubishi Forklift Trucks
1.2	Модель			FB10CB	FB15CB	FB18CB	FB20CB
1.3	Тип привода			Четырехопорный электро, AC	Четырехопорный электро, AC	Четырехопорный электро, AC	Четырехопорный электро, AC
1.4	Тип управления			Сидя	Сидя	Сидя	Сидя
1.5	Номинальная грузоподъемность	Q	кг	1000	1500	1750	2000
1.6	Центр загрузки	c	мм	500	500	500	500
1.8	Расстояние от оси передних колес до спинок вил	x	мм	395	395	395	445
1.9	Колесная база	y	мм	1410	1410	1410	1520
	Масса						
2.1	Общий вес, без груза / АКБ включена (простая мачта, минимальная высота)		кг	2935	3100	3330	3920
2.2	Нагрузка на ось, с грузом, переднюю/заднюю		кг	3065/630	3890/480	4275/575	5050/665
2.3	Нагрузка на ось, без груза, переднюю/заднюю		кг	1425/1270	1435/1435	1415/1685	1805/1910
	Шины/шасси						
3.1	Тип шин: V=бандажные, L=пневматические, SE=суперэластик - пер. / зад.			L/L	L/L	L/L	L/L
3.2	Размер шин, передние			6.00-9 10PR	6.00-9 10PR	21x8-9 14PR	21×8-9 16PR
3.3	Размер шин, задние			5.00-8 8PR	5.00-8 8PR	5.00-8 8PR	18×7-8 14PR
3.5	Количество колес, передние/задние (x = ведущие)			2 x / 2	2 x / 2	2 x / 2	2 x / 2
3.6	Передняя колея колес	b10	мм	930	930	925	955
3.7	Задняя колея колес	b11	мм	900	900	900	965
	Размеры						
4.1	Наклон мачты, вперед/назад	α/β	°	7/11	7/11	7/11	7/11
4.2	Высота по мачте, сложенная мачта (см. таблицы)	h1	мм	1990	1990	1990	1995
4.3	Свободный ход (см. таблицы)	h2	мм	115	115	115	140
4.4	Высота подъема (см. таблицы)	h3	мм	3000	3000	3000	3000
4.5	Высота по мачте, разложенная мачта	h4	мм	4055	4055	4055	4055
4.7	Высота до верхнего ограждения	h6	мм	2110	2110	2110	2110
4.8	Высота до сиденья/платформы оператора	h7	мм	1005	1005	1005	1005
4.12	Высота буксировочного крюка	h10	мм	490	490	490	490
4.19	Габаритная длина	l1	мм	3150	3150	3190	3375
4.20	Длина до спинок вил	l2	мм	2080	2080	2120	2305
4.21	Габаритная ширина	b1/b2	мм	1100	1100	1115	1155
4.22	Размеры вил	s / e / l	мм	35x100x1070	35x100x1070	35x100x1070	40x122x1070
4.23	Каретка по DIN 15 173 A/B/нет			2A	2A	2A	2A
4.24	Ширина каретки	b3	мм	920	920	920	1000
4.31	Дорожный просвет под мачтой, с грузом	m1	мм	110	110	110	115
4.32	Дорожный просвет посреди колесной базы, с грузом (вилы опущены)	m2	мм	110	110	110	110
4.33	Ширина рабочего коридора для паллет 1000x1200, в ширину	Ast	мм	3445	3445	3475	3675
4.34a	Ширина рабочего коридора для паллет 800x1200, в длину			3245	3245	3275	3475
4.34b	Ширина рабочего коридора для паллет 800x1200, в продольном направлении	Ast	мм	3645	3645	3675	3875
4.35	Внешний радиус разворота	Wa	мм	1850	1850	1880	2030
4.36	Минимальное расстояние между центрами вращения	b13	мм	557	557	557	618
	Характеристики производительности						
5.1	Скорость движения, с грузом/без груза		км/ч	14/16	14/16	13.5/15.5	14/16
5.2	Скорость подъема, с грузом/без груза		м/с	0.39/0.54	0.35/0.54	0.33/0.54	0.29/0.47
5.3	Скорость опускания, с грузом/без груза		м/с	0.505/0.470	0.505/0.470	0.505/0.470	0.485/0.440
5.5	Тяговое усилие, с грузом/без груза		Н	н. д. / 2560	н. д. / 2430	н. д. / 2350	н. д. / 2930
5.6	Максимальное тяговое усилие, с грузом/без груза		Н	9500	9500	9500	11000
5.7	Преодолеваемый подъем с грузом / без груза		%	7 / 10	5.5 / 9.5	5 / 8.7	5.4 / 9
5.8	Максимально преодолеваемый подъем с грузом / без груза		%	22 / 25	19 / 25	17 / 24	19 / 22.5
5.9	Время разгона (10 метров) с грузом / без груза		сек	48./4.3	48./4.3	4.8/4.3	5.2/4.6
5.10	Рабочая тормозная система			Гидравлическая	Гидравлическая	Гидравлическая	Гидравлическая
	Электромоторы						
6.1	Мощность тяговых моторов (60 мин при полной нагрузке)		кВт	7.0	7.0	7.0	8.5
6.2	Мощность мотора гидравлики при 15 м полной нагрузке		кВт	9.5	9.5	9.5	11.5
6.3	Тип батареи DIN43532/35/36 F/B/C			-	-	-	-
6.4	Батарея напряжение/емкость при 5 часовом разряде		В/Ач	370/415/510	415/510/565	415/510/565	510/565/645
6.5	Вес батареи		кг	570	600	600	715
6.6a	Расход электричества по циклу VDI cycle		кВтч/ч	н. д.	н. д.	н. д.	н. д.
	Разное						
8.1	Тип контроллера			FET	FET	FET	FET
10.1	Максимальное рабочее давление для навесного оборудования		бар	137	157	172	157
10.2	Расход масла для навесного оборудования		л/мин	50	50	50	55
10.7	Уровень шума, для оператора (EN 12053)		дБ(А)	< 75	< 75	< 75	< 75
10.8	Тип сцепного устройтсва			н. д.	н. д.	н. д.	н. д.

Постоянное улучшение конструкции может привести к изменениям в этих спецификациях

ЭЛЕКТРОПОГРУЗЧИК

FB10-25(L)CB

4–опорная модель

1.0 - 2.5 тонн

VDI - ПРОИЗВОДИТЕЛЬНОСТЬ И РАЗМЕРЫ

1.1	Производитель			Mitsubishi Forklift Trucks	Mitsubishi Forklift Trucks	Mitsubishi Forklift Trucks
1.2	Модель			FB25CB	FB20LCB	FB25LCB
1.3	Тип привода			Четырехопорный электро, AC	Четырехопорный электро, AC	Четырехопорный электро, AC
1.4	Тип управления			Сидя	Сидя	Сидя
1.5	Номинальная грузоподъемность	Q	кг	2500	2000	2500
1.6	Центр загрузки	c	мм	500	500	500
1.8	Расстояние от оси передних колес до спинок вил	x	мм	445	445	445
1.9	Колесная база	y	мм	1520	1680	1680
	Масса					
2.1	Общий вес, без груза / АКБ включена (простая мачта, минимальная высота)		кг	4295	4310	4310
2.2	Нагрузка на ось, с грузом, переднюю/заднюю		кг	5820/805	5060/990	5840/710
2.3	Нагрузка на ось, без груза, переднюю/заднюю		кг	1765/2360	1935/2115	1935/2115
	Шины/шасси					
3.1	Тип шин: V=бандажные, L=пневматические, SE=суперэластик - пер. / зад.			L/L	L/L	L/L
3.2	Размер шин, передние			21×8-9 16PR	21×8-9 16PR	21×8-9 16PR
3.3	Размер шин, задние			18×7-8 14PR	18×7-8 14PR	18×7-8 14PR
3.5	Количество колес, передние/задние (x = ведущие)			2 x / 2	2 x / 2	2 x / 2
3.6	Передняя колея колес	b10	мм	955	955	955
3.7	Задняя колея колес	b11	мм	965	965	965
	Размеры					
4.1	Наклон мачты, вперед/назад	α/β	°	7/11	7/11	7/11
4.2	Высота по мачте, сложенная мачта (см. таблицы)	h1	мм	1995	1995	1995
4.3	Свободный ход (см. таблицы)	h2	мм	140	140	140
4.4	Высота подъема (см. таблицы)	h3	мм	3000	3000	3000
4.5	Высота по мачте, разложенная мачта	h4	мм	4055	4055	4055
4.7	Высота до верхнего ограждения	h6	мм	2110	2110	2110
4.8	Высота до сиденья/платформы оператора	h7	мм	1005	1005	1005
4.12	Высота буксировочного крюка	h10	мм	490	490	490
4.19	Габаритная длина	l1	мм	3415	3535	3535
4.20	Длина до спинок вил	l2	мм	2345	2465	2465
4.21	Габаритная ширина	b1/b2	мм	1155	1155	1155
4.22	Размеры вил	s / e / l	мм	40x122x1070	40x122x1070	40x122x1070
4.23	Каретка по DIN 15 173 A/B/нет			2A	2A	2A
4.24	Ширина каретки	b3		1000	1000	1000
4.31	Дорожный просвет под мачтой, с грузом	m1	мм	115	115	115
4.32	Дорожный просвет посреди колесной базы, с грузом (вилы опущены)	m2	мм	110	110	110
4.33	Ширина рабочего коридора для паллет 1000x1200, в ширину	Ast	мм	3725	3860	3860
4.34a	Ширина рабочего коридора для паллет 800x1200, в длину			3525	3660	3660
4.34b	Ширина рабочего коридора для паллет 800x1200, в продольном направлении	Ast	мм	3925	4060	4060
4.35	Внешний радиус разворота	Wa	мм	2080	2215	2215
4.36	Минимальное расстояние между центрами вращения	b13	мм	618	706	706
	Характеристики производительности					
5.1	Скорость движения, с грузом/без груза		км/ч	14/16	14/16	14/16
5.2	Скорость подъема, с грузом/без груза		м/с	0.26/0.47	0.29/0.47	0.26/0.47
5.3	Скорость опускания, с грузом/без груза		м/с	0.485/0.440	0.485/0.440	0.485/0.440
5.5	Тяговое усилие, с грузом/без груза		Н	н.д. / 2800	н. д. / 2890	н. д. / 2810
5.6	Максимальное тяговое усилие, с грузом/без груза		Н	11000	11000	11000
5.7	Преодолеваемый подъем с грузом / без груза		%	4.5 / 8	5 / 8.2	4.5 / 8.2
5.8	Максимально преодолеваемый подъем с грузом / без груза		%	16 / 20	18 / 20.5	16 / 20.5
5.9	Время разгона (10 метров) с грузом / без груза		сек	5.2/4.6	5.2/4.6	5.2/4.6
5.10	Рабочая тормозная система			Гидравлическая	Гидравлическая	Гидравлическая
	Электромоторы					
6.1	Мощность тяговых моторов (60 мин при полной нагрузке)		кВт	8.5	8.5	8.5
6.2	Мощность мотора гидравлики при 15 м полной нагрузке		кВт	11.5	11.5	11.5
6.3	Тип батареи DIN43532/35/36 F/B/C			-	-	-
6.4	Батарея напряжение/емкость при 5 часовом разряде		В/Ач	565/645	725/845	725/845
6.5	Вес батареи		кг	810	1025	1025
6.6a	Расход электричества по циклу VDI cycle		кВтч/ч	н. д.	н. д.	н. д.
	Разное					
8.1	Тип контроллера			FET	FET	FET
10.1	Максимальное рабочее давление для навесного оборудования		бар	181	157	181
10.2	Расход масла для навесного оборудования		л/мин	55	55	55
10.7	Уровень шума, для оператора (EN 12053)		дБ(А)	< 75	< 75	< 75
10.8	Тип сцепного устройтсва			н. д.	н. д.	н. д.

Постоянное улучшение конструкции может привести к изменениям в этих спецификациях

ЭЛЕКТРОПОГРУЗЧИК

FB10-25(L)CB

4–опорная модель

1.0 - 2.5 тонн

ХАРАКТЕРИСТИКИ МАЧТ И ОСТАТОЧНАЯ ГРУЗОПОДЪЕМНОСТЬ

FB10-25(L)CB

4–опорная модель

Тип мачты			FB10-18CB	FB20-FB25(L)CB	FB10-18CB	FB20-FB25(L)CB		FB10CB	FB15CB	FB18CB	FB20CB	FB25CB	FB20LCB	FB25LCB
	h3 мм	h4 мм	Свободный ход h2 мм		Высота сложенной мачты h1, мм		Наклон мачты вперед/назад	Остаточная грузоподъёмность, @=500, кг						
2SP	2000	3055	-	-	1490	1495	7°-6°	1000	1500	1750	2000	2500	2000	2500
	2500	3555	-	-	1740	1745	7°-6°	1000	1500	1750	2000	2500	2000	2500
	2700	3755	-	-	1840	1845	7°-6°	1000	1500	1750	2000	2500	2000	2500
	3000	4055	-	-	1990	1995	7°-11°	1000	1500	1750	2000	2500	2000	2500
	3300	4355	-	-	2140	2145	7°-11°	1000	1500	1750	2000	2500	2000	2500
	3500	4555	-	-	2240	2245	7°-11°	1000	1500	1750	2000	2500	2000	2500
	3700	4755	-	-	2340	2345	7°-11°	1000	1500	1750	2000	2500	2000	2500
	4000	5055	-	-	2540	2545	7°-11°	1000	1500	1750	2000	2500	2000	2500
	4500	5555	-	-	2790	2795	4°-6°	1000	1450	1600	1900	2300	1900	2300
	5000	6055	-	-	3050	3065	4°-6°	950	1350	1450	1650	1800	1650	1800
	5500	6555	-	-	3300	3315	4°-6°	800	1150	1200	1300	1400	1300	1400
	6000	7055	-	-	3550	3565	4°-6°	650	930	950	1000	1100	1000	1100
2FP	3000	4055	970	980	1990	1995	7°-11°	1000	1500	1750	2000	2500	2000	2500
	3300	4355	1120	1130	2140	2145	7°-11°	1000	1500	1750	2000	2500	2000	2500
	3500	4555	1220	1230	2240	2245	7°-11°	1000	1500	1750	2000	2500	2000	2500
	3700	4755	1320	1330	2340	2345	7°-11°	1000	1500	1750	2000	2500	2000	2500
	4000	5055	1520	1530	2540	2545	7°-11°	1000	1500	1750	2000	2500	2000	2500
	4500	5555	1770	1780	2790	2795	4°-6°	1000	1450	1600	1900	2300	1900	2300
3FP	3700	4755	770	780	1790	1795	4°-6°	1000	1500	1750	2000	2500	2000	2500
	4000	5055	870	880	1890	1895	4°-6°	950	1450	1700	1950	2400	1950	2400
	4300	5355	970	980	1990	1995	4°-6°	950	1400	1600	1900	2400	1900	2400
	4500	5555	1040	1050	2060	2065	4°-6°	900	1350	1500	1800	2200	1800	2200
	4700	5755	1120	1130	2140	2145	4°-6°	900	1350	1500	1800	2150	1800	2150
	5000	6055	1220	1230	2240	2245	4°-6°	850	1200	1300	1600	1750	1600	1750
	5500	6555	1410	1400	2430	2415	4°-6°	750	1100	1130	1200	1300	1200	1300
	6000	7055	1590	1570	2610	2585	1.5°-6°	600	900	930	950	1000	950	1000
	6500	7555	1830	1780	2850	2795	1.5°-6°	300	400	450	600	700	600	700
	7000	8055	2030	2050	3050	3065	1.5°-6°	150	250	300	400	450	400	450

* Ниже верхнего ограждения **CSM

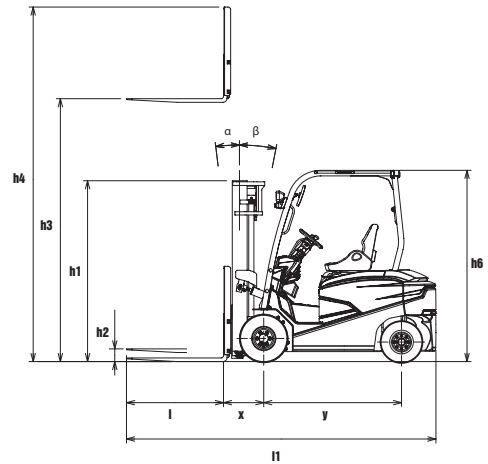

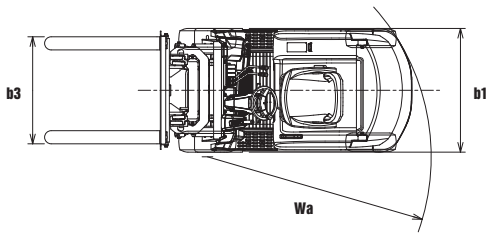

Ast = Wa + R + a
Ast = Ширина рабочего коридора
Wa = Радиус разворота
a = Зазор безопасности = 2x100 мм
R = $\sqrt{(l6 + x)^2 + \left(\frac{b12}{2} - b13\right)}$
l6 = Длина паллеты (800 или 1000 мм)
b12 = Ширина паллеты (1200 мм)

h1 = Высота опущенной мачты
h2 = Стандартный свободный ход
h3 = Высота подъема
h4 = Высота поднятой мачты
h5 = Свободный ход
Q = Номинальная грузоподъемность
@ = Центр загрузки

Падение остаточной грузоподъемности (при оснащении двухступенчатой мачтой с и высотой подъема 3,0 м)

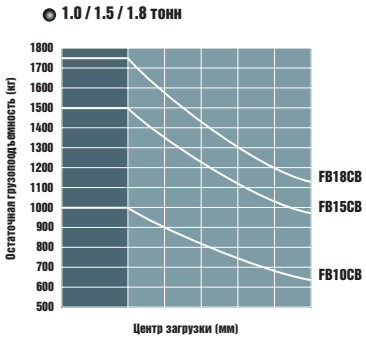

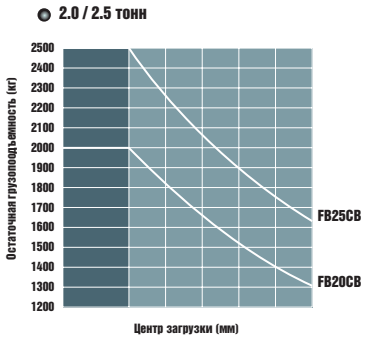

Постоянное улучшение конструкции может привести к изменениям в этих спецификациях

СТАНДАРТНОЕ ОБОРУДОВАНИЕ И ОПЦИИ

☒ = Стандарт
☐ = Опция

	FB10CB	FB15CB	FB18CB	FB20CB	FB25CB	FB20LCB	FB25LCB
ОБЩИЕ	4–опорная модель						
4-опорная база, 48 В, передний привод	☒	☒	☒	☒	☒	☒	☒
Выбираемая оператором режим, длительное время работы Режим ECO	☒	☒	☒	☒	☒	☒	☒
Многофункциональный дисплей	☒	☒	☒	☒	☒	☒	☒
Блокировка подъема и наклона, а также блокировка гидравлики и привода	☒	☒	☒	☒	☒	☒	☒
Регулируемая рулевая колонка	☒	☒	☒	☒	☒	☒	☒
Ограждение кабины	☒	☒	☒	☒	☒	☒	☒
Боковая выемка АКБ с карманами для вил	☐	☐	☐	☐	☐	☐	☐
Боковая выемка АКБ с роликовым основанием		☐	☐	☐	☐		
ГИДРАВЛИКА							
3V клапан, управление рычагами, 2P шланги	☒	☒	☒	☒	☒	☒	☒
Добполнительные клапаны 4V и 5V	☐	☐	☐	☐	☐	☐	☐
Монорычажное гидравлическое управление (подъем / наклон)	☐	☐	☐	☐	☐	☐	☐
Управление гидравликой Fingertip	☐	☐	☐	☐	☐	☐	☐
Smooth running system для более плавного перемещения груза на неровных поверхностях	☐	☐	☐	☐	☐	☐	☐
МАЧТА, ВИЛЫ И КАРЕТКА							
Решетка каретки защитная	☒	☒	☒	☒	☒	☒	☒
Мачты 2SP, 2FP или 3FP, от 2,5 до 7 м (см. таблицы мачт)	☐	☐	☐	☐	☐	☐	☐
Вилы 920 мм - 1970 мм (см. руководство по выбору)	☐	☐	☐	☐	☐	☐	☐
Сайдшифтер	☐	☐	☐	☐	☐	☐	☐
Индикатор веса груза с допуском 5%	☐	☐	☐	☐	☐	☐	☐
Снижение скорости движения и подъема в зависимости от груза или высоты подъема	☐	☐	☐	☐	☐	☐	☐
Лазерный указатель для вил	☐	☐	☐	☐	☐	☐	☐
Пыльники цилиндров (наклон, сайдшифт, задний мост)	☐	☐	☐	☐	☐	☐	☐
ОРГАНЫ УПРАВЛЕНИЯ ПРИВОДОМ И ПОДЪЕМОМ							
Регулировка скорости для всех гидравлических функций	☒	☒	☒	☒	☒	☒	☒
Curve control контроль прохождения поворотов	☒	☒	☒	☒	☒	☒	☒
Переключатель направления движения на рулевой колонке	☒	☒	☒	☒	☒	☒	☒
Кнопка автоматического центрирования наклона	☐	☐	☐	☐	☐	☐	☐
2 педали тормоза	☐	☐	☐	☐	☐	☐	☐

Серия FB10-25(L)CB
ЭЛЕКТРОПОГРУЗЧИК

1.0 – 2.5 тонн

Стандартное ограждение кабины.

Большой четкий мультифункциональный дисплей.

Рабочее LED освещение: 2 передних фонаря, один задний.

Настраиваемая рулевая колонка.

Легкодоступные зоны для технического обслуживания.

Комфортная кабина.

СТАНДАРТНОЕ ОБОРУДОВАНИЕ И ОПЦИИ

☒ = Стандарт
☐ = Опция

	FB10CB	FB15CB	FB18CB	FB20CB	FB25CB	FB20LCB	FB25LCB
ЭЛЕКТРИЧЕСКАЯ ЧАСТЬ	4 WHEEL MODELS						
Головной свет, указатели поворота, задние комбинированные фонари	☒	☒	☒	☒	☒	☒	☒
Автоматический фонарь заднего хода	☐	☐	☐	☐	☐	☐	☐
Задние рабочие фары	☐	☐	☐	☐	☐	☐	☐
Задний LED Блюспот	☐	☐	☐	☐	☐	☐	☐
Цифровой индикатор веса груза	☐	☐	☐	☐	☐	☐	☐
Доступ по пин-коду	☐	☐	☐	☐	☐	☐	☐
Розетка 24 В (4 А)	☐	☐	☐	☐	☐	☐	☐
Желтый LED проблесковый маячок	☐	☐	☐	☐	☐	☐	☐
КАБИНА ОПЕРАТОРА							
Зеркало заднее, 2 шт., Левое / правое на стойке	☒	☒	☒	☒	☒	☒	☒
Задняя вспомогательная ручка с кнопкой звукового сигнала	☒	☒	☒	☒	☒	☒	☒
Покрытие крыши акриловое Plexi	☐	☐	☐	☐	☐	☐	☐
Переднее стекло (со стеклоочистителем / без) и / или заднее стекло	☐	☐	☐	☐	☐	☐	☐
Виниловая кабина (крыша, заднее стекло и двери из пластика, без переднего стекла)	☐	☐	☐	☐	☐	☐	☐
Оранжевый ремень безопасности	☐	☐	☐	☐	☐	☐	☐
Огнетушитель порошковый	☐	☐	☐	☐	☐	☐	☐
Заниженная кабина	☐	☐	☐	☐	☐	☐	☐
ШИНЫ							
Пневматические шины	☒	☒	☒	☒	☒	☒	☒
Суперэластик	☐	☐	☐	☐	☐	☐	☐
Немаркий суперэластик	☐	☐	☐	☐	☐	☐	☐
Передний и / или задний брызговик	☐	☐	☐	☐	☐	☐	☐
Запасные шины (поставка с погрузчиком)	☐	☐	☐	☐	☐	☐	☐
ОКРУЖАЮЩАЯ СРЕДА							
Исполнение для работы в морозилных камерах (до -35С)	☐	☐	☐	☐	☐	☐	☐
Исполнение для работы в морозилных камерах (до -55С)	☐	☐	☐	☐	☐	☐	☐
Защита от ржавчины	☐	☐	☐	☐	☐	☐	☐
Защита от пыли	☐	☐	☐	☐	☐	☐	☐

Серия FB10-25(L)CB
ЭЛЕКТРОПОГРУЗЧИК

1.0 – 2.5 тонн

Рукоятка для движения задним ходом.

LED Блюспот.

Отличный круговой обзор.

Легкая замена АКБ.

Оранжевый ремень безопасности.

Низкая ступенька.

КОГДА НАДЕЖНОСТЬ - ЭТО ВСЕ ...

Mitsubishi Forklift Truck имеет заслуженную репутацию производителя выносливых и надежных машин, что отмечено большим количеством наград.

Каждый погрузчик, носящий имя Mitsubishi Forklift Trucks, был построен с учетом этих ценностей.

Как и любой продукт с названием "MITSUBISHI", наше погрузочно-разгрузочное оборудование основано на огромном наследии, огромных ресурсах и передовых технологиях одной из крупнейших мировых корпораций - Mitsubishi Heavy Industries Group.

Конструируя космические корабли, реактивные самолеты, силовые установки и многое другое, MHI специализируется на тех технологиях, в которых производительность, надежность и превосходство обеспечивают ваш успех...

Поэтому, когда мы обещаем вам качество, надежность и соотношение цены и качества, вы знаете, что это гарантия, которую мы можем предоставить.

Вот почему каждая модель в нашем отмеченном наградами и обширном ассортименте погрузчиков и складского оборудования построена в соответствии с высокими техническими характеристиками, чтобы гарантировать, что она продолжит работать на вас. День за днем. Год за годом. Какой бы ни была работа. В любых условиях.

ВЫ НИКОГДА НЕ БУДЕТЕ РАБОТАТЬ В ОДИНОЧКУ

Как ваш местный официальный дилер, мы здесь, чтобы поддерживать ваши грузовики в рабочем состоянии – благодаря нашему обширному опыту, нашему техническому совершенству и нашей приверженности обслуживанию клиентов.

Мы – ваши местные специалисты, у которых есть эффективные каналы связи со всей организацией Mitsubishi Forklift Trucks.

Независимо от того, где вы находитесь, мы всегда рядом – мы готовы удовлетворить ваши потребности.

Узнайте больше о преимуществах Mitsubishi Forklift Trucks у местного авторизованного дилера или посетите наш веб-сайт www.mitforklift.com

ПРИМЕЧАНИЯ. Технические характеристики могут различаться в зависимости от стандартных производственных допусков, состояния погрузчиков, типов шин, состояния пола или поверхности, места применения или рабочей среды. Возможна поставка погрузчиков с нестандартными опциями. Конкретные требования к производительности и конфигурации, доступные на местном уровне, следует обсудить с вашим дистрибьютором вилочных погрузчиков Mitsubishi. Mitsubishi придерживается политики постоянного улучшения своей продукции. По этой причине некоторые материалы, опции и спецификации могут быть изменены без предварительного уведомления.

mitforklift@mcfe.nl

CESM2002 (12/19) © 2020 MLE

Mitsubishi Logisnext Europe B.V.
Hefbrugweg 77, 1332 AM Almere
The Netherlands
Tel: +31 (0)36 5494 411

MITSUBISHI FORKLIFT BRIEFING
mft2.eu/fb

App Store / Google Play
mft2.eu/apps

YouTube
mft2.eu/youtube

mft2.eu/facebook

MITSUBISHI FORKLIFT TRUCKS