MAX-8

V2002.01

Let's grow together

MAX-8

Превосходная производительность и надёжность

CPD30/35FT8
CPD30/35FT8H

Электрический погрузчик 3.0/3.5T

Прочный и надёжный;
Защита от низкого заряда батареи обеспечивает длительный срок службы;
Защита от отката на склоне обеспечивает безопасность операций.

EP EQUIPMENT CO.,LTD
www.ep-ep.com.ru

CE

Электрический погрузчик 3.0/3.5T

CPD30/35FT8 / CPD30/35FT8H

Отличительные характеристики							
1.1	Производитель			EP	EP	EP	EP
1.2	Модель			CPD30FT8	CPD30FT8H	CPD35FT8	CPD35FT8H
1.3	Тип привода			Электрический	Электрический	Электрический	Электрический
1.4	Положение оператора			Сидячий	Сидячий	Сидячий	Сидячий
1.5	Номинальная грузоподъемность	Q	т	3	3	3.5	3.5
1.6	Центр загрузки	c	мм	500	500	500	500
1.8	Расстояние от оси передних колес до спинок вил	x	мм	500	500	500	500
1.9	Колесная база	y	мм	1622	1622	1622	1622
Масса							
2.1	Общая масса (с батареей)		кг	4980	4980	5100	5100
2.2	Нагрузка на ось (с грузом), передняя/задняя		кг	7230/750	7230/750	7800/800	7800/800
2.3	Нагрузка на ось (без груза), передняя/задняя		кг	2140/2840	2140/2840	2200/2900	2200/2900
Ходовая часть							
3.1	Тип шин			Суперэластик	Суперэластик	Суперэластик	Суперэластик
3.2	Размер передних шин			28X9-15	28X9-15	28X9-15	28X9-15
3.3	Размер задних шин			18X7-8	18X7-8	18X7-8	18X7-8
3.5	Количество колес, передние/задние (X-ведущие)		мм	2x/ 2	2x/ 2	2x/ 2	2x/ 2
3.6	Передняя колея колес	b_{10}	мм	1000	1000	1000	1000
3.7	Задняя колея колес	b_{11}	мм	980	980	980	980
Габаритные размеры							
4.1	Угол наклона мачты вперед/назад	α/ β (°)		6/ 10	6/ 10	6/ 10	6/ 10
4.2	Минимальная высота мачты	h_1	мм	2070	2070	2070	2070
4.3	Свободный ход каретки	h_2	мм	120	120	120	120
4.4	Высота подъема вил	h_3	мм	3000	3000	3000	3000
4.5	Высота поднятой мачты	h4	мм	4105	4105	4105	4105
4.7	Высота кабины по защитному ограждению	h_6	мм	2220	2220	2220	2220
4.8	Высота сиденья кресла оператора	h_7	мм	1110	1110	1110	1110
4.12	Высота буксировочного крюка	h_{10}	мм	310	310	310	310
4.19	Габаритная длина	l_1	мм	3620	3620	3620	3620
4.20	Длина до спинок вил	l_2	мм	2550	2550	2550	2550
4.21	Габаритная ширина	b_1/ b_2	мм	1220	1220	1220	1220
4.22	Стандартные вилы (Ширина x Толщина x Длина)	s/ e/ l	мм	45×125×1070	45×125×1070	50×125×1070	50×125×1070
4.23	Кпасс каретки вил			3A	3A	3A	3A
4.24	Ширина каретки вил	b_3	мм	1180	1180	1180	1180
4.31	Дорожный просвет под мачтой	m_1	мм	130	130	130	130
4.32	Дорожный просвет посреди колесной базы	m_2	мм	120	120	120	120
4.34.1	Ширина рабочего коридора для паллет 1000x1200, в ширину	Ast	мм	4000	4000	4000	4000
4.34.2	Ширина рабочего коридора для паллет 800x1200, вдоль	Ast	мм	4200	4200	4200	4200
4.35	Внешний радиус поворота	Wa	мм	2300	2300	2300	2300
Эксплуатационные характеристики							
5.1	Скорость движения с грузом/без груза		км/ч	11/ 12	11/ 12	11/ 12	11/ 12
5.2	Скорость подъема каретки с грузом/без груза		м/с	0.23/ 0.37	0.22/ 0.37	0.23/ 0.37	0.22/ 0.37
5.3	Скорость опускания каретки с грузом/без груза		м/с	0.50/ 0.48	0.50/ 0.48	0.50/ 0.48	0.50/ 0.48
5.5	Тяговое усилие с грузом/без груза		Н	——	——	——	——
5.6	Макс. тяговое усилие с грузом/без груза		Н	18000	18000	18000	18000
5.7	Преодолеваемый уклон с грузом/без груза		%	——	——	——	——
5.8	Макс. преодолеваемый уклон с грузом/без груза		%	10.5/12	10.5/12	10.5/12	10.5/12
5.10	Рабочая тормозная система			Гидр. + механич.	Гидр. + механич.	Гидр. + механич.	Гидр. + механич.
	Стояночная тормозная система			Механическая	Механическая	Механическая	Механическая
Двигатель							
6.1	Тяговый двигатель, AC (переменный ток, необслуживаемый)		кВт	16.6	16.6	16.6	16.6
6.2	Двигатель подъема, тест 15%		кВт	10	13	10	13
6.3	Максимально допустимый размер батареи		мм	——	——	——	——
6.4	Рабочее напряжение батареи/номинал. емкость батареи			80/500(Max550)	80/500(Max550)	80/500(Max550)	80/500(Max550)
6.5	Вес батареи		кг	1350	1350	1350	1350
Система управления							
8.1	Тип привода			AC	AC	AC	AC
10.5	Тип рулевого управления			——	——	——	——
10.7	Уровень шумового воздействия на оператора		dB (A)	75	76	75	76

В случае улучшения технических параметров или конфигураций никаких дополнительных уведомлений не будет. Показанная схема может содержать нестандартные конфигурации. Производитель оставляет за собой права вносить изменения в конструкцию.

Опции мачты

Тип	Модель	Макс. высота подъема	Габаритная высота			Свободный ход		Задний свес		Угол наклона		Остаточная грузоподъемность			
			Высота сложенной мачты	Мачта выдвинута		Без решетки	С решеткой			Вперёд	Назад	Грузоподъемность при 500 мм			
				Без решетки	С решеткой							Одинарные шины	Двойные шины	Одинарные шины	Двойные шины
								3.0т	3.5т			3.0т	3.0т	3.5т	3.5т
		мм	мм	мм	мм	мм	мм	мм	мм	Deg	Deg	кг	кг	кг	кг
Двухсекционная с ограниченным свободным ходом	2W200	2000	1500	2705	3105	120	120	500	500	6	12	3000	3500	3000	3500
	2W250	2500	1750	3205	3605	120	120	500	500	6	12	3000	3500	3000	3500
	2W270	2700	1850	3405	3805	120	120	500	500	6	12	3000	3500	3000	3500
	2W300	3000	2000	3705	4105	120	120	500	500	6	12	3000	3500	3000	3500
	2W330	3300	2150	4005	4405	120	120	500	500	6	12	3000	3500	3000	3500
	2W350	3500	2250	4205	4605	120	120	500	500	6	12	3000	3500	3000	3500
	2W360	3600	2300	4305	4705	120	120	500	500	6	12	3000	3500	3000	3500
	2W400	4000	2550	4705	5105	120	120	500	500	6	12	2850	3250	3000	3500
	2W430	4300	2700	5005	5405	120	120	500	500	6	6	2700	3000	2900	3400
	2W450	4500	2800	5205	5605	120	120	500	500	6	6	2550	2850	2850	3350
Двухсекционная со свободным ходом	2F250	2500	1785	3215	3605	1070	680	500	500	6	12	3000	3500	3000	3500
	2F270	2700	1885	3415	3805	1170	780	500	500	6	12	3000	3500	3000	3500
	2F300	3000	2035	3715	4105	1320	930	500	500	6	12	3000	3500	3000	3500
	2F330	3300	2185	4015	4405	1470	1080	500	500	6	12	3000	3500	3000	3500
	2F360	3600	2335	4315	4705	1620	1230	500	500	6	12	3000	3000	3000	3000
	2F400	4000	2435	4715	5105	1720	1330	500	500	6	12	2850	3000	3000	3000
Трёхсекционная со свободным ходом	3F430	4300	2035	5005	5405	1330	930	515	515	6	6	2550	3250	2850	3400
	3F450	4500	2115	5205	5605	1410	1010	515	515	6	6	2400	2850	2700	3300
	3F480	4800	2220	5505	5905	1515	1115	515	515	6	6	2250	2500	2550	3100
	3F500	5000	2305	5705	6105	1600	1200	515	515	6	6	2100	2300	2400	2950
	3F550	5500	2555	6205	6605	1850	1450	515	515	3	6	1650	1750	2250	2650
	3F600	6000	2805	6705	7105	2100	1700	515	515	3	6	1200	1250	2000	2150

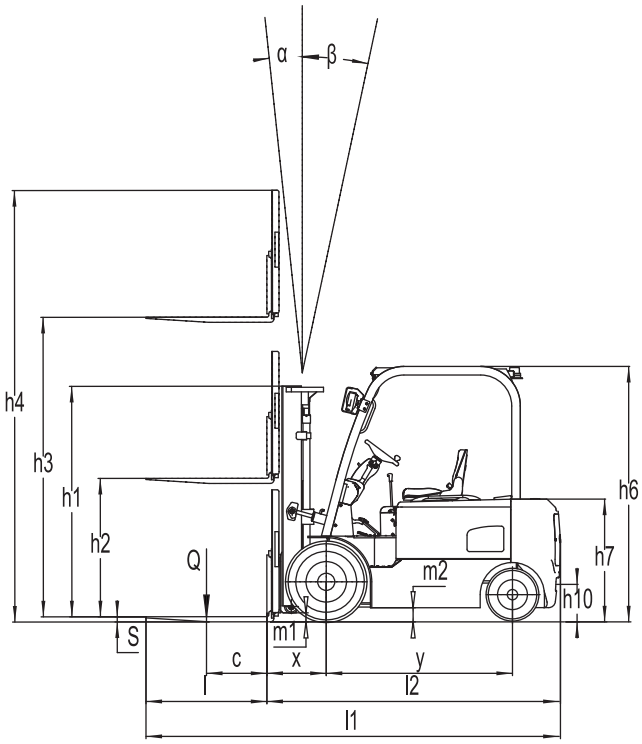

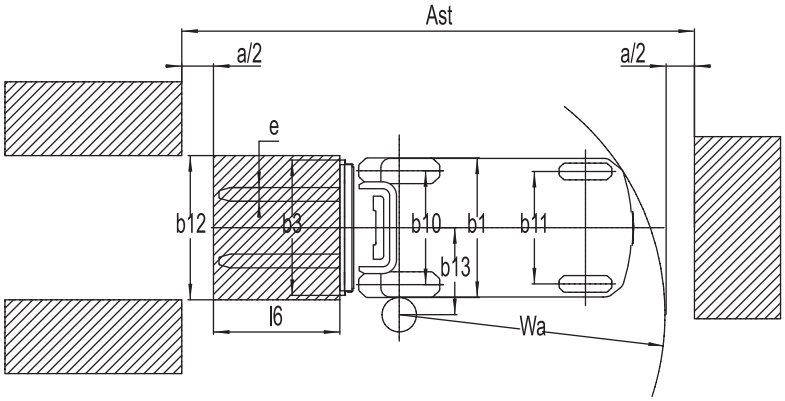

CPD30FT8/30FT8H

Диаграмма остаточной грузоподъемности

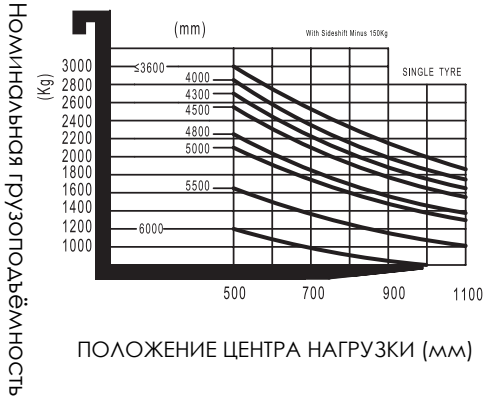

CPD35FT8/35FT8H

Диаграмма остаточной грузоподъемности

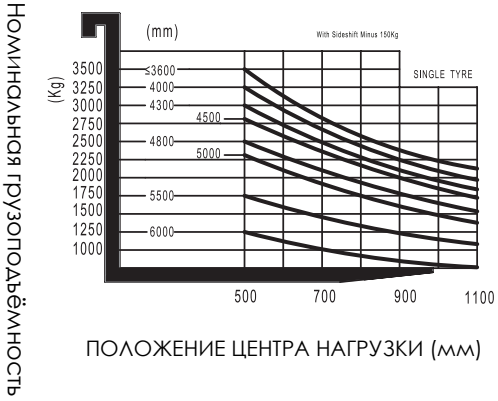

Опции

	Опции		CPD30/35FT8 CPD30/35FT8H
1	Различная длина вил		○
2	Телескопические вилы		—
3	Батарея повышенной емкости		○
4	Свинцово-кислотная батарея		○
5	Шины суперэластик		○
6	Экологически безопасные шины		○
7	Холодное исполнение погрузчика		○
8	Боковая (горизонтальная) замена АКБ		○
9	Система взвешивания с вилами		○
10	Защитное ограждение оператора		○
11	Опциональная мачта		○
12	Различное навесное оборудование		○
13	Устройство бокового смещения вил		○
14	Пропорциональный подъем		—
17	Свет	Фары головного света	●
28		Задние фонари, указатели поворота и торможения	○
22		Проблесковый маячок	●
18	Огнетушитель		○
19	Система автоматического долива	Aquamatic	○
20	Сиденье с амортизатором		○
21	Датчик присутсвия оператора		○
23	Кабина	Обогреватель/печка	○
25		Ветровое стекло со стеклоочистителем и стеклоомывателем	○
26		Заднее стекло со стеклоочистителем и стеклоомывателем	○
16		Мягкая кабина	○
24	Сдвоенные шины		○
27	Панорамное зеркало заднего вида		○
29	Система стабилизации		○
30	Решетка ограждения груза (высокая)		○
31	Система противоотката при работе на уклонах		○
32	Вентилятор		○
33	Зарядное устройство с питанием от розетки 220 Вольт		○
35	Зауженная кабина оператора для работы в набивных стеллажах		○

Примечание: • стандартное исполнение, о опционально, - не устанавливается

ЛИТАВИС
ОФИЦИАЛЬНЫЙ ДИСТРИБЬЮТОР БРЕНДА EP EQUIPMENT

+7 (495) 279-9-279
ep-ep.com.ru
info@ep-ep.com.ru

Let's grow together